BỘ GIÁO DỤC VÀ ĐÀO TẠO

TRƯỜNG ĐẠI HỌC DÂN LẬP HẢI PHÒNG

ISO 9001 : 2008

KHÓA LUẬN TỐT NGHIỆP

NGÀNH: KẾ TOÁN – KIỂM TOÁN

Sinh viên : **Tô Bích Ngọc**
Giảng viên hướng dẫn: **T.s Văn Bá Thanh**

HẢI PHÒNG - 2011

BỘ GIÁO DỤC VÀ ĐÀO TẠO
TRƯỜNG ĐẠI HỌC DÂN LẬP HẢI PHÒNG

HOÀN THIỆN CÔNG TÁC KẾ TOÁN DOANH THU VÀ XÁC ĐỊNH KẾT QUẢ KINH DOANH TẠI CÔNG TY CỔ PHẦN THAN HÀ LẦM - VINACOMIN

KHÓA LUẬN TỐT NGHIỆP ĐẠI HỌC HỆ CHÍNH QUY

NGÀNH: KẾ TOÁN – KIỂM TOÁN

Sinh viên : Tô Bích Ngọc
Giảng viên hướng dẫn: T.s Văn Bá Thanh

HẢI PHÒNG - 2011

BỘ GIÁO DỤC VÀ ĐÀO TẠO
TRƯỜNG ĐẠI HỌC DÂN LẬP HẢI PHÒNG

NHIỆM VỤ ĐỀ TÀI TỐT NGHIỆP

Sinh viên: Tô Bích Ngọc Mã SV: 110079

Lớp: QT1103K Ngành: Kế toán – Kiểm toán

Tên đề tài: Hoàn thiện công tác kế toán doanh thu và xác định kết quả kinh doanh tại Công ty cổ phần than Hà Lầm - Vinacomin

NHIỆM VỤ ĐỀ TÀI

1. Nội dung và các yêu cầu cần giải quyết trong nhiệm vụ đề tài tốt nghiệp (về lý luận, thực tiễn, các số liệu cần tính toán và các bản vẽ).

- Khái quát hoá được những vấn đề lý luận cơ bản về tổ chức công tác kế toán doanh thu và xác định kết quả kinh doanh trong doanh nghiệp.
- Phản ánh được thực trạng công tác kế toán doanh thu và xác định kết quả kinh doanh tại Công ty Cổ phần than Hà Lầm - Vinacomin.
- Đánh giá được những ưu, nhược điểm của công tác kế toán doanh thu và xác định kết quả kinh doanh tại Công ty Cổ phần than Hà Lầm - Vinacomin.

2. Các số liệu cần thiết để thiết kế, tính toán.

   Số liệu năm 2010.

3. Địa điểm thực tập tốt nghiệp.

   Công ty Cổ phần than Hà Lầm – Vinacomin.

CÁN BỘ HƯỚNG DẪN ĐỀ TÀI TỐT NGHIỆP

Người hướng dẫn thứ nhất:

Họ và tên: Văn Bá Thanh

Học hàm, học vị: Tiến sỹ

Cơ quan công tác: Đại học Hà Hoa Tiên

Nội dung hướng dẫn: Hoàn thiện công tác kế toán doanh thu và xác định kết quả kinh doanh tại Công ty cổ phần than Hà Lầm – Vinacomin.

Người hướng dẫn thứ hai:

Họ và tên:.....

Học hàm, học vị:.....

Cơ quan công tác:.....

Nội dung hướng dẫn:.....

Đề tài tốt nghiệp được giao ngày..14...tháng ..4..năm 2011

Yêu cầu phải hoàn thành xong trước ngày..16..tháng..7....năm 2011

Đã nhận nhiệm vụ ĐTTN	Đã giao nhiệm vụ ĐTTN
Sinh viên	*Người hướng dẫn*
	T.s Văn Bá Thanh

Hải Phòng, ngày ..... tháng.....năm 2011

Hiệu trưởng

GS.TS.NGƯT *Trần Hữu Nghị*

PHẦN NHẬN XÉT CỦA CÁN BỘ HƯỚNG DẪN

1. Tinh thần thái độ của sinh viên trong quá trình làm đề tài tốt nghiệp:

+ Có tinh thần tích cực chủ động trong thực hiện đề tài
+ Thực hiện tốt tiến độ nghiên cứu đề tài do nhà trường và giáo viên hướng dẫn đặt ra.
+ Có am hiểu tình hình thực tế của đơn vị thực tập
Có trách nhiệm, ham hiểu biết.

2. Đánh giá chất lượng của khóa luận (so với nội dung yêu cầu đã đề ra trong nhiệm vụ Đ.T.T.N trên các mặt lý luận, thực tiễn, tính toán số liệu…):

+ Kết cấu chung và từng phần của đề tài hợp lý
Phù hợp với yêu cầu kết cấu của một khoá luận tốt nghiệp.
+ Đã trình bày được cơ bản và khái quát lý luận về kế toán doanh thu và xác định kết quả trong doanh nghiệp
+ Đã nêu được khá đầy đủ và hệ thống tình hình và số liệu thực tế về doanh thu và xác định kết quả tại đơn vị thực tập.
+ Các giải pháp và kiến nghị đề xuất có khả năng thực thi và có giá trị lý luận.

3. Cho điểm của cán bộ hướng dẫn (ghi bằng cả số và chữ):

Điểm: 9 (chín điểm)

Hải Phòng, ngày 30 tháng 6 năm 2011

Cán bộ hướng dẫn

TS. Văn bá Thanh

CỘNG HOÀ XÃ HỘI CHỦ NGHĨA VIỆT NAM
Độc lập – Tự do – Hạnh phúc

PHIẾU NHẬN XÉT THỰC TẬP

Họ và tên sinh viên: ..... Tô Bích Ngọc ..... Ngày sinh: 18/12/1988

Lớp: ....QT1103K.... Ngành: ....Kế toán - kiểm toán..... Khoá....11.....

Thực tập tại: ....Công ty cổ phần Than Hà Lầm - Vinacomin.....

Từ ngày: 14/02/2011 đến ngày 28/03/2011

1. Về tinh thần, thái độ, ý thức tổ chức kỷ luật:

.....Sinh viên Tô Bích Ngọc có ý thức tổ chức kỷ luật tốt, tôn chấp hành mọi nội quy, quy định của Công ty. Quan hệ với mọi người xung quanh hòa nhã, thân thiện, đúng văn hóa doanh nghiệp.....

.....

2. Về những công việc được giao:

.....Tích cực tìm hiểu thực tế hoạt động sản xuất kinh doanh của Công ty, thường xuyên gặp gỡ và trao đổi với các đơn vị, phòng ban liên quan để thu thập số liệu làm báo cáo thực tập.....

.....

3. Kết quả đạt được:

.....Sau quá trình thực tập tại công ty từ ngày 14/02/2011 đến ngày 24/03/2011, sinh viên Tô Bích Ngọc đã hoàn thành tốt công việc.....

.....

Hà Lầm., ngày 24 tháng 03 năm 2011

Xác nhận của cơ sở thực tập

TL/ Giám đốc
KT Trưởng phòng TCLĐ
Phó phòng TCLĐ

CÔNG TY CỔ PHẦN THAN HÀ LẦM VINACOMIN
M.S.D.N: 5700101637 - C.T.C.P - TP. HẠ LONG - T. QUẢNG NINH

Đào Thị Nguyệt

Cán bộ hướng dẫn thực tập

Nguyễn Thị Hằng

MỤC LỤC

LỜI MỞ ĐẦU

DANH MỤC CÁC CHỮ VIẾT TẮT

Chương 1: MỘT SỐ VẤN ĐỀ LÝ LUẬN VỀ CÔNG TÁC KẾ TOÁN DOANH THU VÀ XÁC ĐỊNH KẾT QUẢ KINH DOANH TẠI DOANH NGHIỆP 14

1.1. Sự cần thiết phải tổ chức công tác kế toán doanh thu và xác định kết quả kinh doanh trong doanh nghiệp..... 14

1.1.1. Ý nghĩa và vai trò của hạch toán doanh thu và xác định kết quả kinh doanh...... 14

1.1.1.1. Ý nghĩa và vai trò của hạch toán doanh thu,thu nhập. 14

1.1.1.2. Ý nghĩa vai trò của việc hạch toán xác định kết quả kinh doanh 16

1.2. Các loại doanh thu. 16

1.3. Những nội dung cơ bản của phương thức bán hàng. 17

1.4. Những nội dung cơ bản của kế toán doanh thu và xác định kết quả kinh doanh. 19

1.4.1. Kế toán doanh thu và các khoản giảm trừ doanh thu..... 19

1.4.2. Kế toán giá vốn hàng bán. 27

1.4.3. Kế toán chi phí bán hàng và chi phí quản lý doanh nghiệp. 29

1.4.3.1. Kế toán chi phí bán hàng 29

1.4.3.2. Kế toán chi phí quản lý doanh nghiệp. 29

1.4.4. Kế toán doanh thu hoạt động tài chính và chi phí hoạt động tài chính.... 32

1.4.4.1.Kế toán doanh thu hoạt động tài chính..... 32

1.4.4.2. Hạch toán chi phí hoạt động tài chính...... 33

1.4.5. Hạch toán thu nhập hoạt động khác, chi phí hoạt động khác 33

1.4.5.1. Hạch toán thu nhập hoạt động khác. 33

1.4.5.2. Hạch toán chi phí khác phát sinh...... 33

1.4.6. Kế toán chi phí thuế thu nhập doanh nghiệp. 36

1.4.7. Hạch toán xác định kết quả kinh doanh..... 37

1.5. Hệ thống sổ sách để hạch toán doanh thu và xác định kết quả kinh doanh 39

1.5.1.Hình thức Nhật ký chung 40

1.5.2.Hình thức Chứng từ ghi sổ...... 40

1.5.3. Hình thức Nhật ký - Chứng từ. 41

1.5.4.Hình thức Nhật ký - sổ cái..... 43

1.5.5. Hình thức kế toán trên máy vi tính 46

Chương 2: THỰC TRẠNG CÔNG TÁC KẾ TOÁN DOANH THU VÀ XÁC ĐỊNH KẾT QUẢ KINH DOANH TẠI CÔNG TY CỔ PHẦN THAN HÀ LẦM - VINACOMIN 48
2.1. Tổng quan về Công ty Cổ phần than Hà Lầm - Vinacomin. 48
2.1.1. Lịch sử hình thành và phát triển của công ty. 49
2.1.2. Các văn bản pháp lý thành lập doanh nghiệp. 55
2.1.3. Đặc điểm sản xuất kinh doanh và quy trình công nghệ 55
2.1.3.1. Đặc điểm sản xuất kinh doanh 56
2.1.3.2. Quy trình công nghệ 57
2.1.3.3. Các số liệu nổi bật 58
2.1.4. Cơ cấu tổ chức bộ máy quản lý Công ty cổ phần than Hà Lầm - Vinacomin 58
2.1.4.1. Đặc điểm bộ máy quản lý của công ty 58
2.1.5. Đặc điểm tổ chức công tác kế toán tại công ty cổ phần than Hà Lầm - Vinacomin 62
2.1.5.1. Đặc điểm, nhiệm vụ tổ chức bộ máy kế toán của công ty 62
2.1.5.2. Chế độ kế toán áp dụng 64
2.1.5.3. Hình thức sổ kế toán 66
2.1.5.4. Hệ thống tài khoản kế toán 68
2.1.5.5. Chứng từ kế toán 68
2.2. Thực trạng công tác kế toán doanh thu và xác định kết quả kinh doanh tại công ty cổ phần than Hà Lầm - Vinacomin. 70
2.2.1. Hạch toán giá vốn hàng bán. 70
2.2.1.1. Tài khoản sử dụng: 70
2.2.1.2. Chứng từ, sổ sách kế toán sử dụng: 70
2.2.1.3. Quy trình hạch toán: 70
2.2.2.Kế toán doanh thu bán hàng và cung cấp dịch vụ. 79
2.2.2.1. Đặc điểm. 79
2.2.2.2.Các tài khoản sử dụng: 79
2.2.2.3. Chứng từ kế toán sử dụng: 79
2.2.2.4. Sổ sách kế toán sử dụng: 80
2.2.2.5.Quy trình ghi sổ kế toán doanh thu tại công ty như sau: 80
2.2.3.Hạch toán chi phí bán hàng. 95
2.2.3.1. Nội dung: 95
2.2.3.2. Tài khoản sử dụng: 95
2.2.3.3. Sổ sách chứng từ kế toán sử dụng: 95

2.2.4.Hạch toán chi phí quản lý doanh nghiệp. 102
2.2.4.1. Nội dung: 102
2.2.4.2. Tài khoản sử dụng: 102
2.2.4.3. Sổ sách chứng từ kế toán sử dụng: 102
2.2.5. Hạch toán doanh thu hoạt động tài chính. 107
2.2.6.Hạch toán chi phí tài chính. 112
2.2.9. Xác định kết quả kinh doanh tại công ty Cổ phần than Hà Lầm - Vinacomin. 120
2.2.9.1. Nội dung xác định kết quả kinh doanh: 120
2.2.9.2. Tài khoản. sổ sách kế toán sử dụng: 120
2.2.9.3. Trình tự hạch toán: 121
Chương 3: MỘT SỐ KIẾN NGHỊ NHẰM HOÀN THIỆN CÔNG TÁC KẾ TOÁN DOANH THU VÀ XÁC ĐỊNH KẾT QUẢ KINH DOANH TẠI CÔNG TY CỔ PHẦN THAN HÀ LẦM - VINACOMIN 134
3.1. Sự cần thiết phải hoàn thiện công tác kế toán doanh thu và xác định kết quả kinh doanh tại Công ty cổ phần Than Hà Lầm – Vinacomin. 134
3.2. Yêu cầu và các nguyên tắc hoàn thiện kế toán doanh thu và xác định kết quả kinh doanh. 134
3.2.1. Yêu cầu của việc hoàn thiện kế toán doanh thu và xác định kết quả kinh doanh: 135
3.2.2 Nguyên tắc của việc hoàn thiện: 135
3.2.3. Ý nghĩa của việc hoàn thiện kế toán doanh thu và xác định kết quả kinh doanh. 136
3.3. Đánh giá chung về tình hình kinh doanh, tổ chức quản lý, công tác kế toán và tổ chức kế toán doanh thu, xác định kết quả kinh doanh tại Công ty cổ phần Than Hà Lầm – Vinacomin. 136
3.3.1. Nhận xét chung 137
3.3.2. Những ưu điểm đạt được 137
3.3.3. Những hạn chế 138
3.4. Một số ý kiến đề xuất nhằm hoàn thiện công tác kế toán doanh thu và xác định kết quả kinh doanh tại Công ty cổ phần than Hà Lầm - Vinacomin 139
3.4.1. Hoàn thiện hệ thống sổ kế toán tại Công ty cổ phần than Hà Lầm - Vinacomin. 139
KẾT LUẬN 153
DANH MỤC TÀI LIỆU THAM KHẢO 154

LỜI CẢM ƠN

Là một sinh viên, được làm khóa luận tốt nghiệp thực sự là một vinh dự đối với em. Để hoàn thành khóa luận này đòi hỏi sự cố gắng rất lớn của bản thân cũng như sự giúp đỡ của giáo viên hướng dẫn cùng sự cổ vũ động viên to lớn của gia đình và bạn bè.

Trong quá trình làm khóa luận em đã nhận được sự hướng dẫn chỉ bảo tận tình của thầy giáo - Tiến sỹ Văn Bá Thanh. Em xin được tỏ lòng biết ơn sâu sắc đến thầy. Đồng thời em cũng xin được cảm ơn các thầy cô giáo, gia đình và bạn bè đã giúp đỡ, ủng hộ em trong suốt quá trình để em có thể hoàn thành tốt khóa luận này.

Tuy nhiên, do kiến thức, kinh nghiệm thực tế còn nhiều hạn chế và thời gian nghiên cứu ngắn nên khóa luận không tránh khỏi những thiếu sót. Em rất mong nhận được những ý kiến đóng góp của thầy cô giáo và các bạn.

Em xin chân thành cảm ơn!

Sinh viên

Tô Bích Ngọc

DANH MỤC CÁC CHỮ VIẾT TẮT

STT	Ký hiệu	Nghĩa
1	CT	Chứng từ
2	NT	Ngày tháng
3	TK	Tài khoản
4	TSCĐ	Tài sản cố định
5	GTGT	Giá trị gia tăng
6	CPBH	Chi phí bán hàng
7	CHQLDN	Chi phí quản lý doanh nghiệp
8	NVL	Nguyên vật liệu
9	TNDN	Thu nhập doanh nghiệp
10	TTĐB	Tiêu thụ đặc biệt
11	CKTM	Chiết khấu thương mại

LỜI MỞ ĐẦU

Trong quá trình hoạt động sản xuất kinh doanh, các doanh nghiệp luôn quan tâm đến doanh thu và tối đa hóa lợi nhuận thu được. Bằng hệ thống các phương pháp khoa học, kế toán đã thể hiện được tính ưu việt của mình trong việc bao quát toàn bộ tình hình tài chính và quá trình hoạt động sản xuất kinh doanh của doanh nghiệp một cách đầy đủ và chính xác. Đặc biệt, công tác kế toán doanh thu và xác định kết quả kinh doanh là mối quan tâm hàng đầu của mỗi doanh nghiệp trên phạm vi toàn bộ nền kinh tế quốc dân.

Xuất phát từ tầm quan trọng của kế toán doanh thu và xác định kết quả kinh doanh, trong thời gian thực tập tại Công ty cổ phần Than Hà Lầm – Vinacomin, em đã đi sâu tìm hiểu, nghiên cứu kế toán doanh thu, xác định kết quả kinh doanh và đã chọn đề tài cho khoá luận tốt nghiệp là: "**Hoàn thiện công tác kế toán doanh thu và xác định kết quả kinh doanh tại Công Ty Cổ Phần Than Hà Lầm - Vinacomin**".

Nội dung khóa luận ngoài phần mở đầu và kết luận gồm 3 chương:

Chương 1: Một số vấn đề lý luận về công tác kế toán doanh thu và xác định kết quả kinh doanh trong các doanh nghiệp.

Chương 2: Thực trạng công tác kế toán doanh thu và xác định kết quả kinh doanh tại Công ty Cổ Phần Than Hà Lầm – Vinacomin.

Chương 3: Một số kiến nghị nhằm hoàn thiện công tác kế toán doanh thu và xác định kết quả kinh doanh tại Công ty Cổ Phần Than Hà Lầm - Vinacomin.

Mặc dù đã cố gắng nghiên cứu, tìm hiểu và nhận sự giúp đỡ nhiệt tình từ các cô chú, anh chị kế toán và sự hướng dẫn của thầy giáo - Tiến sỹ Văn Bá Thanh song do kiến thức và kinh nghiệm có hạn nên bài viết không thể tránh khỏi những thiếu sót, nhược điểm. Em rất mong nhận được sự tham gia góp ý của thầy cô giáo, của thầy giáo hướng dẫn để em hoàn thiện bài viết này.

Em xin chân thành cảm ơn!

Hải Phòng, ngày ... tháng 06 năm 2011

Sinh viên

Tô Bích Ngọc

Chương 1:

MỘT SỐ VẤN ĐỀ LÝ LUẬN VỀ CÔNG TÁC KẾ TOÁN DOANH THU VÀ XÁC ĐỊNH KẾT QUẢ KINH DOANH TẠI DOANH NGHIỆP

1.1. Sự cần thiết phải tổ chức công tác kế toán doanh thu và xác định kết quả kinh doanh trong doanh nghiệp.

Doanh thu và xác định kết quả kinh doanh có ý nghĩa hết sức quan trọng quyết định sự tồn tại và phát triển của doanh nghiệp, vì vậy các doanh nghiệp cần tiến hành chặt chẽ, nghiêm túc và có hiệu quả công tác quản lý, tiết kiệm chi phí, nâng cao doanh thu và lợi nhuận.

Kế toán doanh thu và xác định kết quả kinh doanh là cơ sở để đánh giá hiệu quả cuối cùng của quá trình kinh doanh trong một thời kỳ nhất định của doanh nghiệp, xác định nghĩa vụ của doanh nghiệp với nhà nước. Chính vì vậy, tổ chức công tác kế toán doanh thu và xác định kết quả kinh doanh với doanh nghiệp là việc hết sức cần thiết giúp cho người quản lý nắm bắt được tình hình hoạt động và đẩy mạnh việc kinh doanh có hiệu quả của doanh nghiệp.

1.1.1. Ý nghĩa và vai trò của hạch toán doanh thu và xác định kết quả kinh doanh.

1.1.1.1. Ý nghĩa và vai trò của hạch toán doanh thu,thu nhập.

Doanh thu của doanh nghiệp có ý nghĩa rất lớn đối với toàn bộ hoạt động của doanh nghiệp. Trước hết, doanh thu là nguồn tài chính quan trọng đảm bảo trang trải các khoản chi phí hoạt động kinh doanh, đảm bảo cho doanh nghiệp có thể tái sản xuất giản đơn cũng như tái sản xuất mở rộng. Doanh thu còn là nguồn để các doanh nghiệp có thể thực hiện nghĩa vụ với nhà nước như nộp các khoản

thuế theo qui định, là nguồn có thể tham gia vốn góp cổ phần, tham gia liên doanh, liên kết với các đơn vị khác. Trường hợp doanh thu không đảm bảo các khoản chi phí đã bỏ ra doanh nghiệp sẽ gặp khó khăn về tài chính. Nếu tình trạng này kéo dài sẽ làm cho doanh nghiệp không đủ sức cạnh tranh trên thị trường và tất yếu dẫn đến phá sản.

Ý nghĩa quan trọng nhất của doanh thu được thể hiện thông qua quá trình tiêu thụ sản phẩm, hàng hoá, lao vụ, dịch vụ….Nó có vai trò quan trọng không chỉ đối với mỗi đơn vị kinh tế mà còn đối với toàn bộ nền kinh tế quốc dân.

Tiêu thụ hàng hoá mang lại doanh thu cho doanh nghiệp đồng thời thoả mãn nhu cầu tiêu dùng của xã hội.

Thông qua tiêu thụ giá trị hàng hoá được thực hiện, các vấn đề liên quan đến hàng hoá được xác định như: số lượng, chất lượng, chủng loại, thời gian phù hợp với thị hiếu của người tiêu dùng. Tiêu thụ xét trên toàn bộ nền kinh tế quốc dân là điều kiện cần thiết để tái sản xuất xã hội. Đảm bảo tiêu thụ là đảm bảo duy trì sự liên tục của hoạt động kinh tế, đảm bảo mối liên hệ mật thiết giữa các khâu trong quá trình tái sản xuất.

Kết quả tiêu thụ hàng hoá có tỉ trọng không nhỏ trong kết quả kinh doanh. Nó là một phần cấu thành của kết quả kinh doanh và ngược lại kết quả kinh doanh là căn cứ quan trọng để đưa ra quyết định về tiêu thụ hàng hoá. Nói cách khác, kết quả kinh doanh là mục tiêu cuối cùng của doanh nghiệp còn tiêu thụ hàng hoá là phương thức để hoàn thành mục tiêu đó.

Việc xác định kết quả tiêu thụ giúp cho việc xác định đúng kết quả kinh doanh thể hiện chính xác năng lực kinh doanh của doanh nghiệp.

Như vậy, tiêu thụ và xác định kết quả tiêu thụ hàng hoá có vai trò quan trọng trong hoạt động kinh doanh thương mại. Vì vậy, để đẩy mạnh hoạt động tiêu thụ hàng hoá cũng như hoàn thiện hạch toán tiêu thụ hàng hoá và xác định kết quả tiêu thụ hàng hoá là điều cần thiết.

1.1.1.2. Ý nghĩa vai trò của việc hạch toán xác định kết quả kinh doanh

Kết quả kinh doanh là kết quả cuối cùng của hoạt động sản xuất kinh doanh và hoạt động khác của doanh nghiệp sau một thời kì nhất định, được biểu hiện bằng số tiền lãi hay lỗ.

Kế toán xác định kết quả kinh doanh của doanh nghiệp có ý nghĩa rất quan trọng trong sự tồn tại và phát triển của doanh nghiệp nói chung trong việc xác định lượng hàng hoá tiêu thụ thực tế và chi phí tiêu thụ thực tế phát sinh trong kỳ nói riêng của mình trong kỳ, biết được xu hướng phát triển của doanh nghiệp từ đó doanh nghiệp sẽ đưa ra chiến lược sản xuất kinh doanh cụ thể trong các chu kỳ sản xuất kinh doanh tiếp theo. Mặt khác, việc xác định này còn là cơ sở để tiến hành hoạt động phân phối kết quả kinh doanh cho từng bộ phận của doanh nghiệp. Do đó, đòi hỏi kế toán trong doanh nghiệp phải xác định và phản ánh một cách đúng đắn kết quả kinh doanh của doanh nghiệp mình.

1.2. Các loại doanh thu.

- Doanh thu: Là tổng giá trị các lợi ích kinh tế doanh nghiệp thu được trong kỳ kế toán, phát sinh từ các hoạt động sản xuất, kinh doanh thông thường của doanh nghiệp góp phần làm tăng vốn chủ sở hữu.

Doanh thu tuỳ theo từng loại hình sản xuất kinh doanh bao gồm:

✓ Nếu xét theo loại hình sản xuất kinh doanh, doanh thu gồm:

+ Doanh thu bán hàng

+ Doanh thu cung cấp dịch vụ

+ Doanh thu từ tiền lãi,tiền bản quyền,cổ tức và lợi tức được chia

✓ Nếu xét theo thời gian, không gian tính chất kinh tế, doanh thu gồm:

+ Doanh thu bán hàng bên ngoài

+ Doanh thu tiêu thụ nội bộ

✓ Nếu xét về thời điểm kết thúc tiêu thụ, doanh thu gồm:

+ Doanh thu bán hàng thu tiền ngay

+ Doanh thu bán hàng trả chậm, trả góp

Ngoài ra còn có các khoản thu nhập khác, tuy nhiên trong phạm vi bài viết của mình em xin đề cập đến doanh thu và các yếu tố liên quan đến hoạt động kinh doanh trong doanh nghiệp thương mại như:

- Chiết khấu thương mại: là khoản doanh nghiệp bán giảm giá niêm yết cho khách hàng mua hàng với khối lượng lớn.

- Giảm giá hàng bán: Là khoản giảm trừ cho người mua do hàng hoá kém phẩm chất, sai quy cách hoặc lạc hậu thị hiếu.

- Giá trị hàng bán bị trả lại: Là giá trị khối lượng hàng bán đã xác định là tiêu thụ và bị khách hàng từ chối thanh toán.

- Chiết khấu thanh toán: là khoản tiền người bán giảm trừ cho người mua, do người mua thanh toán tiền mua hàng trước thời hạn theo hợp đồng.

- Thu nhập khác: Là khoản thu góp phần làm tăng vốn chủ sở hữu từ hoạt động ngoài các hoạt động tạo ra doanh thu.

- Chi phí bán hàng: là toàn bộ các chi phí phát sinh trong quá trình tiêu thụ sản phẩm, hàng hoá và cung cấp dịch vụ.

- Chi phí quản lý doanh nghiệp: là toàn bộ chi phí liên quan đến hoạt động quản lý kinh doanh, quản lý hành chính và quản lý điều hành chung toàn bộ doanh nghiệp.

- Kết quả hoạt động sản xuất kinh doanh: là biểu hiện số tiền lãi hay lỗ từ các hoạt động của doanh nghiệp trong một thời kỳ nhất định. Đây là kết quả cuối cùng của hoạt động kinh doanh thông thường và các hoạt động kinh doanh khác của doanh nghiệp.

1.3. Những nội dung cơ bản của phương thức bán hàng.

Bán hàng là khâu cuối cùng của quá trình hoạt động sản xuất kinh doanh, của quá trình tuần hoàn vốn. Nếu xét dưới góc độ kinh tế bán hàng là một quá trình

chuyển giao sản phẩm, hàng hoá dịch vụ cho người mua, người đặt hàng và nhận được từ họ một số tiền tương ứng.

Quá trình bán hàng được chia thành 2 giai đoạn:

- Giai đoạn 1: Xuất giao sản phẩm, hàng hoá hoặc cung cấp dịch vụ cho người mua, ở giai đoạn này hàng hoá vẫn thuộc quyền sở hữu của doanh nghiệp và chưa được xác định là tiêu thụ.

- Giai đoạn 2: Người mua trả tiền hoặc chấp nhận thanh toán lúc này hàng hoá mới được xác định là tiêu thụ và đồng thời kết thúc quá trình bán hàng.

Trên thực tế 2 giai đoạn này ít diễn ra đồng thời cùng một thời điểm mà phần lớn tách rời nhau về không gian và thời gian.

**** Các phương thức bán hàng và thanh toán tiền hàng.***

a) Các phương thức bán hàng:

Phương thức bán hàng có ảnh hưởng trực tiếp đối với việc sử dụng các tài khoản kế toán phản ánh tình hình xuất kho thành phẩm, hàng hoá. Đồng thời có tính chất quyết định đối với việc xác định thời điểm bán hàng và hình thành doanh thu bán hàng và tiết kiệm chi phí bán hàng để tăng lợi nhuận. Hiện nay các doanh nghiệp đang vận dụng các phương thức bán hàng sau:

Bán hàng trực tiếp: là phương thức giao hàng cho người mua trực tiếp tại kho (hay trực tiếp tại các phân xưởng không qua kho) của doanh nghiệp. Số hàng khi bàn giao cho khách hàng được chính thức coi là tiêu thụ và người bán mất quyền sở hữu về số hàng này. Người mua thanh toán hay chấp nhận thanh toán số hàng mà người bán đã giao.

Bán hàng theo phương thức gửi hàng đi bán, gửi hàng đại lý, ký gửi: Bán hàng đại lý, ký gửi là phương thức bên chủ hàng (bên giao đại lý) xuất hàng giao cho bên nhận đại lý, ký gửi (gọi là bên nhận đại lý) để bán. Bên đại lý sẽ hưởng thù lao đại lý dưới hình thức hoa hồng hoặc chênh lệch giá.

Bán hàng theo phương thức trả góp: là phương thức bán hàng thu tiền nhiều lần. Người mua sẽ thanh toán lần đầu ngay tại thời điểm mua. Số tiền còn lại người mua chấp nhận trả dần ở các kỳ tiếp theo và phải chịu một tỷ lệ lãi suất nhất định.Thông thường số tiền trả ở các kỳ tiếp theo là bằng nhau trong đó gồm một phần doanh thu gốc và một phần lãi trả chậm.

Theo phương pháp trả góp về mặt hạch toán, khi giao hàng cho người mua thì lượng hàng chuyển giao được coi là tiêu thụ. Về thực chất, chỉ khi nào người mua thanh toán hết tiền hàng thì doanh nghiệp mới mất quyền sở hữu.

b) Các phương thức thanh toán

- Thanh toán bằng tiền mặt.

- Thanh toán không dùng tiền mặt: chi trả bằng tiền gửi ngân hàng hoặc bằng hình thức khác như trao đổi hàng lấy hàng.

1.4. Những nội dung cơ bản của kế toán doanh thu và xác định kết quả kinh doanh.

1.4.1. Kế toán doanh thu và các khoản giảm trừ doanh thu

Doanh thu bán hàng và cung cấp dịch vụ

- ✓ Các chứng từ sử dụng:
  - + Hoá đơn bán hàng(hoá đơn GTGT)
  - + Phiếu xuất kho
  - + Biên bản bàn giao hàng hoá, thành phẩm
  - + Sổ chi tiết, sổ cái…
  - + Chứng từ tính thuế
  - + Phiếu thu tiền mặt
  - + Giấy báo có của ngân hàng.
- ✓ TK sử dụng: TK 511: Doanh thu bán hàng và cung cấp dịch vụ

  Chi tiết: TK 5111: Doanh thu bán hàng hoá

  TK 5112: Doanh thu bán thành phẩm

TK 5113: Doanh thu cung cấp dịch vụ

TK 5114: Doanh thu trợ cấp, trợ giá

TK 5117: Doanh thu kinh doanh bất động sản

Tài khoản này dùng để phản ánh doanh thu và cung cấp dịch vụ của doanh nghiệp trong một kỳ kế toán của hoạt động sản xuất kinh doanh từ các giao dịch và các nghiệp vụ sau:

- *Bán hàng*: Bán sản phẩm do doanh nghiệp sản xuất ra, bán hàng hoá mua vào và bán bất động sản đầu tư. Điều kiện ghi nhận doanh thu bán hàng: Doanh thu bán hàng được ghi nhận đồng thời thoả mãn 5 điều kiện sau: Theo chuẩn mực số 14 (ban hành và công bố theo quyết định 149/2001/QĐ- BTC):

- Doanh nghiệp đã chuyển giao phần lớn rủi ro và lợi ích gắn liền với quyền sở hữu sản phẩm hoặc hàng hoá cho người mua.

- Doanh nghiệp không còn nắm giữ quyền quản lý hàng hoá như người sở hữu hàng hoá hoặc quyền kiểm soát hàng hoá.

- Doanh thu được xác định là tương đối chắc chắn.

- Doanh nghiệp đã thu được hoặc sẽ thu được lợi ích kinh tế từ giao dịch bán hàng.

- Xác định được chi phí liên quan đến giao dịch bán hàng.

- *Cung cấp dịch vụ*: Thực hiện công việc đã thoả thuận theo hợp đồng trong một thời kỳ, hoặc nhiều kỳ kế toán như cung cấp dịch vụ vận tải, du lịch, cho thuê TSCĐ theo phương thức cho thuê hoạt động… Điều kiện ghi nhận doanh thu cung cấp dịch vụ: Doanh thu của giao dịch về cung cấp dịch vụ được ghi nhận khi kết quả của giao dịch đó được xác định một cách đáng tin cậy.

Trường hợp giao dịch về cung cấp dịch vụ liên quan đến nhiều kỳ thì doanh thu được ghi nhận trong kỳ theo kết quả phần công việc đã hoàn thành vào ngày lập Bảng cân đối kế toán của kỳ đó. Kết quả của giao dịch cung cấp dịch vụ được xác định khi đồng thời thoả mãn 4 điều kiện sau:

- Doanh thu được xác định tương đối chắc chắn.

- Có khả năng thu được lợi ích kinh tế từ giao dịch cung cấp dịch vụ đó.

- Xác định được phần công việc đã hoàn thành vào ngày lập Bảng cân đối kế toán

- Xác định được chi phí phát sinh cho giao dịch và chi phí để hoàn thành giao dịch cung cấp dịch vụ đó.

Hạch toán doanh thu bán hàng và cung cấp dịch vụ cần tôn trọng một số quy định sau:

- Doanh thu bán hàng và cung cấp dịch vụ được xác định theo giá trị hợp lý của các khoản thu đã thu được tiền hoặc sẽ thu được tiền từ các giao dịch và nghiệp vụ phát sinh doanh thu như bán sản phẩm, hàng hoá, bất động sản đầu tư, cung cấp dịch vụ cho khách hàng gồm cả các khoản phụ thu và phí thu thêm ngoài giá bán (nếu có).

- Trường hợp doanh nghiệp có doanh thu bán hàng và cung cấp dịch vụ bằng ngoại tệ thì phải quy đổi ngoại tệ ra đồng Việt Nam hoặc đơn vị tiền tệ chính thức sử dụng trong kế toán theo tỉ giá giao dịch thực tế phát sinh hoặc tỷ giá giao dịch bình quân trên thị trường ngoại tệ liên ngân hàng do ngân hàng nhà nước Việt Nam công bố tại thời điểm phát sinh nghiệp vụ kinh tế.

- Doanh thu bán hàng và cung cấp dịch vụ thuần mà doanh nghiệp thực hiện được trong kỳ kế toán có thể thấp hơn doanh thu bán hàng và cung cấp dịch vụ, ghi nhận ban đầu do những nguyên nhân sau: Doanh nghiệp chiết khấu thương mại, giảm giá hàng đã bán cho khách hàng hoặc hàng đã bán bị trả lại (do không đảm bảo về quy cách phẩm chất, ghi nhận trong hợp đồng kinh tế) và doanh nghiệp phải nộp thuế TTĐB hoặc thuế xuất khẩu, thuế GTGT theo phương pháp trực tiếp được tính trên doanh thu bán hàng và cung cấp dịch vụ thực tế mà doanh nghiệp đã thực hiện trong kỳ kế toán.

- Đối với sản phẩm, hàng hoá, dịch vụ thuộc đối tượng chịu thuế GTGT theo phương pháp khấu trừ thì doanh thu bán hàng và cung cấp dịch vụ là giá bán chưa thuế GTGT.

- Đối với sản phẩm, hàng hóa, dịch vụ không thuộc đối tượng chịu thuế GTGT hoặc đối tượng chịu thuế GTGT theo phương pháp trực tiếp thì doanh thu bán hàng và cung cấp dịch vụ là tổng giá thanh toán.

- Đối với những sản phẩm, hàng hoá chịu thuế TTĐB, thuế xuất khẩu thì doanh thu bán hàng và cung cấp dịch vụ là doanh thu gồm cả thuế TTĐB và thuế xuất khẩu.

- Đối với doanh nghiệp ghi nhận bán hàng theo phương thức bán đúng giá hưởng hoa hồng thì doanh thu bán hàng và cung cấp dịch vụ là số tiền hoa hồng được hưởng.

- Đối với những doanh nghiệp nhận gia công chế biến chỉ phản ánh vào doanh thu bán hàng và cung cấp dịch vụ số tiền gia công chế biến nhận được không bao gồm giá trị vật tư hàng hoá nhận gia công chế biến.

- Trong trường hợp doanh nghiệp bán hàng theo phương thức trả chậm, trả góp doanh thu bán hàng và cung cấp dịch vụ là trả tiền ngay, lãi trả chậm, trả góp được hạch toán vào doanh thu hoạt động tài chính trong kỳ.

- Đối với doanh thu cho thuê tài sản có nhận trước tiền thuê trong nhiều năm thì doanh thu bán hàng và cung cấp dịch vụ được ghi nhận trong năm tài chính được xác định trên cơ sở lấy tổng số tiền nhận được chia cho số kì nhận trước tiền.

- Đối với những doanh nghiệp cung cấp dịch vụ theo yêu cầu của Nhà Nước được nhà nước trợ cấp, trợ giá thì doanh thu bán hàng và cung cấp dịch vụ là số tiền được nhà nước trợ cấp trợ giá.

- Trong trường hợp doanh nghiệp đã xuất hoá đơn và thu tiền bán hàng nhưng cuối kỳ chưa bàn giao cho khách hàng thì được ghi vào bên có tài khoản phải thu của khách hàng.

- Không hạch toán vào tài khoản 511 các trường hợp sau:

+ Trị giá hàng hoá, vật tư, bán thành phẩm xuất giao cho bên ngoài gia công chế biến.

+ Trị giá sản phẩm, hàng hoá, dịch vụ cung cấp giữa công ty, tổng công ty với các đơn vị hạch toán phụ thuộc.

+ Trị giá sản phẩm, hàng hoá và dịch vụ cung cấp cho nhau giữa tổng công ty với các đơn vị thành viên.

+ Trị giá sản phẩm, hàng hoá đang gửi bán, dịch vụ hoàn thành đã cung cấp cho khách hàng nhưng chưa xác định là đã bán.

+ Trị giá hàng gửi bán theo phương thức gửi bán đại lý, ký gửi(chưa được xác định là đã bán)

+ Doanh thu hoạt động tài chính và các khoản thu nhập khác không được coi là doanh thu bán hàng và cung cấp dịch vụ.

Doanh thu bán hàng nội bộ

- ✓ TK sử dụng: TK 512:" Doanh thu bán hàng nội bộ",có 3 tài khoản cấp 2:

  TK 5121: Doanh thu bán hàng hoá

  TK 5122: Doanh thu bán thành phẩm

  TK 5123: Doanh thu cung cấp dịch vụ

TK này dùng để phản ánh doanh thu của số sản phẩm, hàng hoá, dịch vụ và tiêu thụ trong nội bộ doanh nghiệp. Doanh thu tiêu thụ nội bộ là lợi ích kinh tế thu được từ việc bán hàng hoá, sản phẩm, cung cấp dịch vụ nội bộ giữa các đơn vị trực thuộc hạch toán phụ thuộc trong cùng một công ty, tổng công ty theo giá bán nội bộ.

Tài khoản 512 không có số dư cuối kỳ.

Chiết khấu thương mại.

- ✓ TK sử dụng: TK 521: Chiết khấu thương mại

Tài khoản này dùng để phản ánh khoản chiết khấu thương mại mà doanh nghiệp đã giảm trừ hoặc đã thanh toán cho người mua hàng do việc người mua hàng đã mua hàng, dịch vụ với khối lượng lớn và theo thoả thuận bên bán sẽ dành cho bên mua một khoản chiết khấu thương mại (Đã ghi trên hợp đồng kinh tế mua bán hoặc các cam kết mua, bán hàng).

TK 521 không có số dư cuối kỳ.

Hàng bán bị trả lại

- ✓ TK sử dụng: TK 531

TK này dùng để phản ánh giá trị của số sản phẩm, hàng hoá bị khách hàng trả lại do các nguyên nhân: Vi phạm cam kết, vi phạm hợp đồng kinh tế, hàng bị kém, mất phẩm chất, không đúng chủng loại qui cách….Giá trị của hàng bán bị trả lại phản ánh trên tài khoản này sẽ điều chỉnh doanh thu bán hàng thực tế thực hiện trong kì kinh doanh để tính toán doanh thu thuần của khối lượng sản phẩm, hàng hoá đã bán ra trong kỳ báo cáo.

Hàng bán bị trả lại nhập kho thành phẩm hàng hoá và xử lý theo chính sách tài chính thuế hiện hành.

TK 531 không có số dư cuối kỳ.

Giảm giá hàng bán.

- ✓ Tài khoản sử dụng: TK 532

TK này dùng để phản ánh khoản giảm giá hàng bán thực tế phát sinh và việc xử lý khoản giảm giá hàng bán trong kỳ kế toán. Giảm giá hàng bán là khoản giảm trừ cho người mua do sản phẩm, hàng hoá kém chất lượng, mất phẩm chất hay không đúng quy cách theo quy định trong hợp đồng kinh tế.

Chỉ phản ánh vào tài khoản này các khoản giảm trừ do việc chấp thuận giảm giá sau khi đã bán hàng và phát hành hoá đơn (giảm giá ngoài hoá đơn) do hàng bán kém, mất phẩm chất.

TK 532 không có số dư cuối kỳ.

Sơ đồ hạch toán doanh thu bán hàng qua từng phương thức:

Sơ đồ 01: Kế toán tổng hợp doanh thu bán hàng và cung cấp dịch vụ

(Thuế GTGT theo phương pháp khấu trừ)

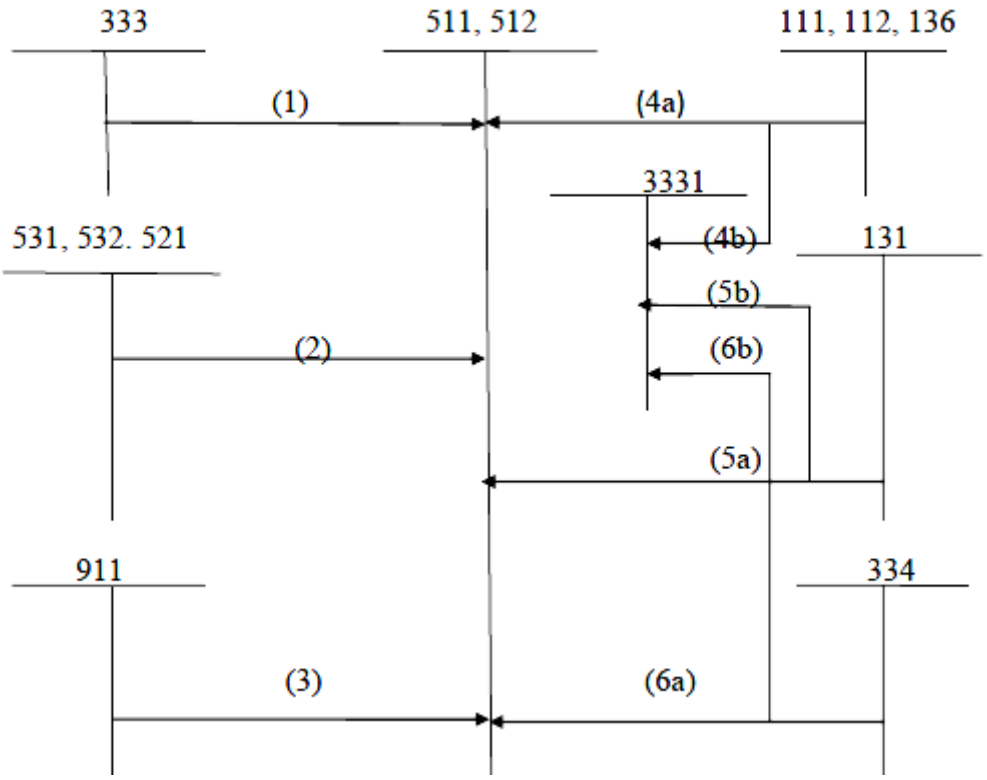

Ghi chú:

(1) Thuế xuất khẩu, thuế TTĐB phải nộp vào ngân sách nhà nước, thuế GTGT phải nộp theo phương pháp trực tiếp

(2) Cuối kỳ kết chuyển CKTM, hàng bán bị trả lại, giảm giá hàng bán phát sinh trong kỳ

(3) Cuối kỳ kết chuyển doanh thu thuần

(4a) Doanh thu bán sản phẩm, hàng hoá

(4b) Thuế GTGT hàng hoá đầu ra do bán sản phẩm, hàng hoá

(5a) Bán hàng theo phương thức đổi hàng

(5b) Thuế GTGT đầu ra theo phương thức đổi hàng

(6a) Trả lương bằng sản phẩm,hàng hoá

(6b) Thuế GTGT đầu ra của sản phẩm, hàng hoá dùng trả lương cho công nhân viên.

Sơ đồ 02: Doanh thu bán hàng theo phương thức gửi đại lý

(theo phương thức bán đúng giá hưởng hoa hồng)

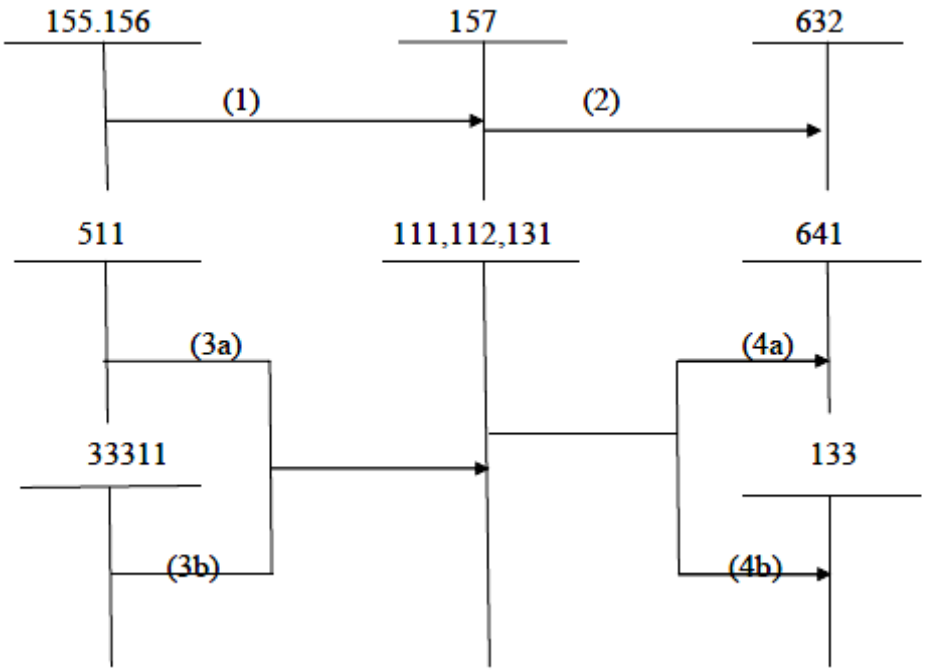

Ghi chú:

(1) Khi xuất kho thành phẩm, hàng hoá giao cho các đại lý (theo phương pháp kê khai thường xuyên).

(2) Khi thành phẩm, hàng hoá giao đại lý bán được

(3a) Doanh thu bán đại lý

(3b) Thuế GTGT đầu ra

(4a) Hoa hồng phải trả cho bên nhận đại lý

(4b) Thuế GTGT đầu vào

Sơ đồ 03: Doanh thu bán hàng theo phương thức trả chậm (hoặc trả góp)

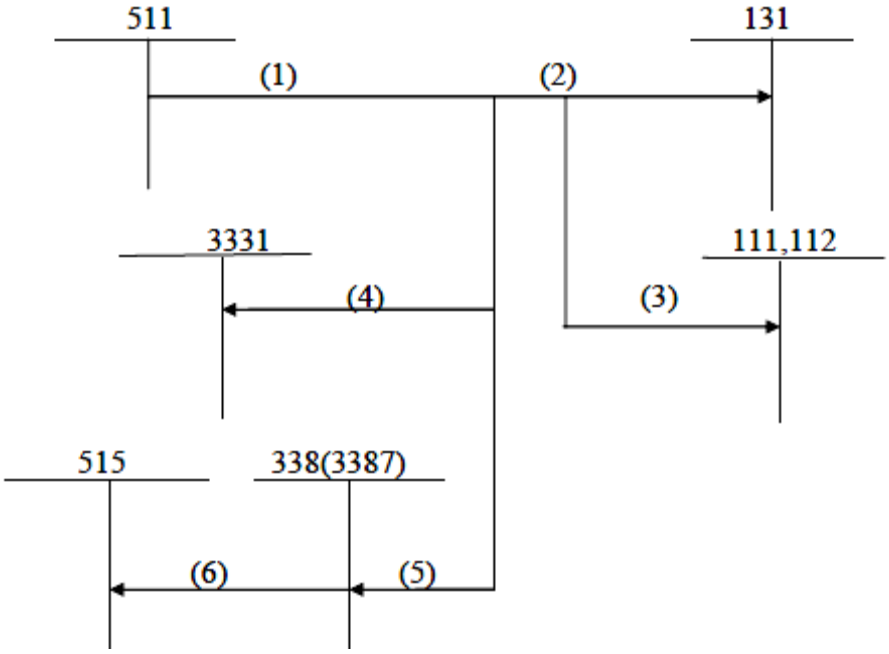

Ghi chú:

(1) Doanh thu bán hàng (ghi theo giá bán trả tiền ngay)

(2) Tổng số tiền còn phải thu của khách hàng

(3) Số tiền đã thu của khách hàng

(4) Thuế GTGT đầu ra

(5) Lãi trả góp hoặc lãi trả chậm phải thu khách hàng

(6) Định kỳ kết chuyển doanh thu là tiền lãi phải thu từng kỳ

1.4.2. Kế toán giá vốn hàng bán.

✓ TK sử dụng: TK 632: Giá vốn hàng bán

TK này dùng để phản ánh trị giá vốn của sản phẩm, hàng hoá, dịch vụ, bất động sản đầu tư, giá thành sản xuất của sản phẩm xây lắp (đối với doanh nghiệp xây lắp).

Ngoài ra, tài khoản này dùng để phản ánh các chi phí có liên quan đến hoạt động kinh doanh bất động sản đầu tư như: chi phí khấu hao, chi phí sửa chữa, chi phí phục vụ cho thuê bất động sản đầu tư theo phương thức cho thuê hoạt động

(trường hợp phát sinh không lớn), chi phí nhượng bán, thanh lý bất động sản đầu tư.

TK 632 không có số dư cuối kỳ.

Sơ đồ 04: Kế toán giá vốn hàng bán theo phương pháp kê khai thường xuyên

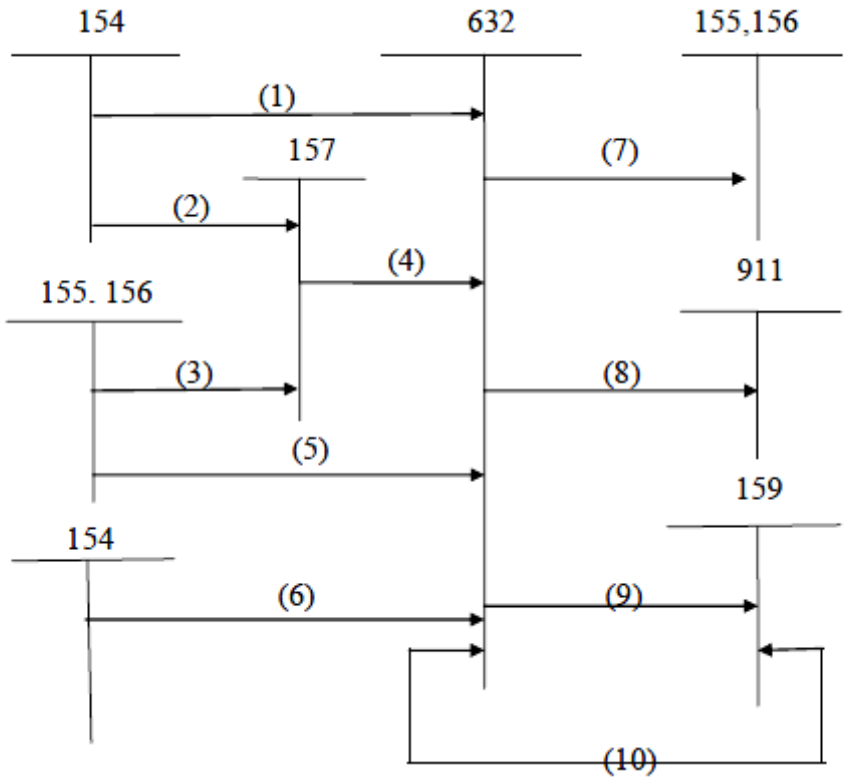

Ghi chú:

(1) Thành phẩm sản xuất ra tiêu thụ ngay không qua nhập kho

(2) Thành phẩm sản xuất ra gửi đi bán không qua nhập kho

(3) Khi hàng gửi đi bán được xác định là tiêu thụ

(4) Thành phẩm, hàng hoá để bán

(5) Xuất kho thành phẩm, hàng hoá để bán

(6) Cuối kỳ kết chuyển giá thành dịch vụ hoàn thành tiêu thụ trong kỳ

(7) Thành phẩm, hàng hoá đã bán bị trả lại nhập kho

(8) Cuối kỳ kết chuyển giá vốn hàng bán của thành phẩm, hàng hoá, dịch vụ đã tiêu thụ

(9) Hoàn nhập dự phòng giảm giá hàng tồn kho

(10) Trích lập dự phòng giảm giá hàng tồn kho.

1.4.3. Kế toán chi phí bán hàng và chi phí quản lý doanh nghiệp.

1.4.3.1. Kế toán chi phí bán hàng

✓ TK sử dụng: TK 641:" Chi phí bán hàng"

TK này dùng để phản ánh các chi phí thực tế phát sinh trong quá trình bán sản phẩm, hàng hoá, cung cấp dịch vụ bao gồm các chi phí chào bán, giới thiệu sản phẩm, quảng cáo sản phẩm, hoa hồng bán hàng, chi phí bảo hành sản phẩm hàng hóa (trừ hoạt động xây lắp), chi phí bảo hành, đóng gói, vận chuyển…..

TK 641: Chi phí bán hàng có 7 tài khoản cấp 2:

TK 6411: Chi phí nhân viên

TK 6412: Chi phí vật liệu bao bì

TK 6413: Chi phí dụng cụ đồ dùng

TK 6414: Chi phí khấu hao TSCĐ

TK 6415: Chi phí bảo hành

TK 6417: Chi phí dịch vụ mua ngoài

TK 6418: Chi phí bằng tiền khác

TK 641 không có số dư cuối kỳ.

1.4.3.2. Kế toán chi phí quản lý doanh nghiệp.

✓ TK sử dụng: TK 642: Chi phí quản lý doanh nghiệp.

TK này dùng để phản ánh các chi phí quản lý chung của doanh nghiệp gồm các chi phí về lương nhân viên: bộ phận quản lý doanh nghiệp, bảo hiểm xã hội, bảo hiểm y tế, kinh phí công đoàn của nhân viên quản lý doanh nghiệp, chi phí vật liệu văn phòng, công cụ lao động, khấu hao TSCĐ dùng cho quản lý doanh nghiệp, tiền thuê đất, thuế môn bài, khoản lập dự phòng phải thu khó đòi, dịch vụ mua ngoài, chi phí bằng tiền khác (tiếp khách, hội nghị….)

TK 642 có 8 TK cấp 2:

TK 6421: Chi phí nhân viên quản lý

TK 6422: Chi phí vật liệu quản lý

TK 6423: Chi phí đồ dùng văn phòng

TK 6424: Chi phí khấu hao TSCĐ

TK 6425: Thuế, phí, lệ phí

TK 6426: Chi phí dự phòng

TK 6427: Chi phí dịch vụ mua ngoài

TK 6428: Chi phí bằng tiền khác

TK 642 không có số dư cuối kỳ.

Sơ đồ 05: Kế toán chi phí bán hàng và chi phí quản lý doanh nghiệp

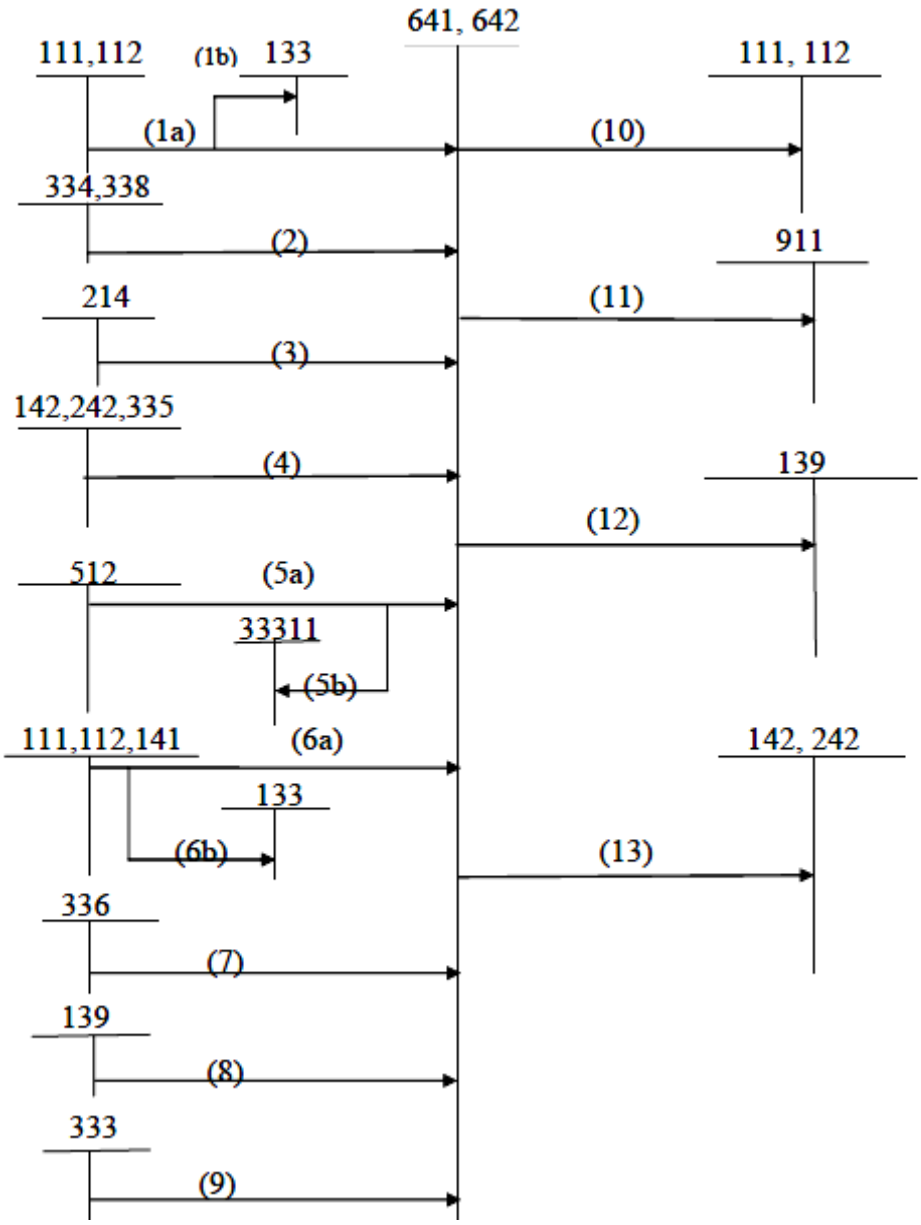

Ghi chú:

(1a,1b): Chi phí vật liệu, công cụ dụng cụ.

(2): Chi phí tiền lương và các khoản trích theo lương

(3): Chi phí khấu hao TSCĐ

(4): Chi phí phân bổ dần, chi phí trích trước

(5a,5b): Thành phẩm,hàng hoá, dịch vụ tiêu dùng nội bộ

(6a): Chi phí dịch vụ mua ngoài và chi phí bằng tiền khác.

(6b): Thuế GTGT đầu vào không được khấu trừ nêú được tính vào chi phí bán hàng

(7): Chi phí quản lý cấp dưới phải nộp cho cấp trên theo quy định

(8) Dự phòng phải thu khó đòi

(9): Thuế môn bài, tiền thuê đất phải nộp ngân sách nhà nước

(10): Các khoản thu giảm chi

(11): Kết chuyển chi phí quản lý doanh nghiệp, chi phí bán hàng.

(12): Hoàn nhập số chênh lệch giữa số dự phòng phải thu khó đòi đã trích lập năm trước chưa sử dụng hết lớn hơn số phải trích lập năm nay.

(13): Hoàn nhập các khoản chi phí trích trước

1.4.4. Kế toán doanh thu hoạt động tài chính và chi phí hoạt động tài chính.

1.4.4.1.Kế toán doanh thu hoạt động tài chính

TK sử dụng: TK 515: Doanh thu hoạt động tài chính

TK này phản ánh doanh thu tiền lãi, tiền bản quyền, tiền cổ tức, lợi nhuận được chia và doanh thu hoạt động tài chính khác của doanh nghiệp.

Doanh thu hoạt động tài chính gồm:

- Tiền lãi: Lãi cho vay, lãi tiền gửi ngân hàng, lãi bán hàng trả chậm, trả góp, lãi đầu tư trái phiếu, tín phiếu, chiết khấu thanh toán được hưởng do mua hàng hoá dịch vụ…

- Cổ tức, lợi nhuận được chia.

- Thu nhập về hoạt động đàu tư mua,bán chứng khoán ngắn hạn,dài hạn.

- Thu nhập về thu hồi hoặc thanh lý các khoản vốn góp liên doanh, đầu tư vào công ty liên kết, đầu tư vào công ty con, đầu tư vốn khác.

- Thu nhập về các hoạt động đầu tư khác

- Lãi tỷ giá hối đoái

- Chênh lệch lãi do bán ngoại tệ

- Chênh lệch lãi do chuyển nhượng vốn

- Các khoản doanh thu hoạt động tài chính khác

TK 515 không có số dư cuối kì.

1.4.4.2. Hạch toán chi phí hoạt động tài chính.

TK sử dụng: TK 635: Chi phí hoạt động tài chính

Tài khoản này phản ánh những khoản chi phí hoạt động tài chính bao gồm các khoản chi phí hoặc các khoản lỗ liên quan đến các hoạt động đầu tư tài chính, chi phí cho vay và đi vay vốn, chi phí góp vốn liên doanh, liên kết, lỗ chuyển nhượng chứng khoán ngắn hạn…Dự phòng giảm giá đầu tư chứng khoán, lỗ tỷ giá hối đoái…

TK 635 không có số dư cuối kì.

1.4.5. Hạch toán thu nhập hoạt động khác, chi phí hoạt động khác

1.4.5.1. Hạch toán thu nhập hoạt động khác.

- TK sử dụng: TK 711- "Thu nhập hoạt động khác"

TK này dùng để phản ánh các khoản thu nhập hoạt động khác, các khoản doanh thu ngoài hoạt động sản xuất, kinh doanh của doanh nghiệp.

TK 711- "Thu nhập khác "không có số dư cuối kì.

1.4.5.2. Hạch toán chi phí khác phát sinh.

- TK sử dụng: TK 811- "Chi phí khác"

Loại tài khoản này phản ánh các khoản chi phí của các hoạt động ngoài các hoạt động SXKD tạo ra doanh thu của doanh nghiệp. Chi phí khác là những khoản chi phí (lỗ) do các sự kiện hay các nghiệp vụ riêng biệt với hoạt động thông thường của doanh nghiệp gây ra và chi phí thuế thu nhập doanh nghiệp.

TK 811 không có số dư cuối kì.

Sơ đồ 06: Hạch toán doanh thu hoạt động tài chính và chi phí hoạt động tài chính

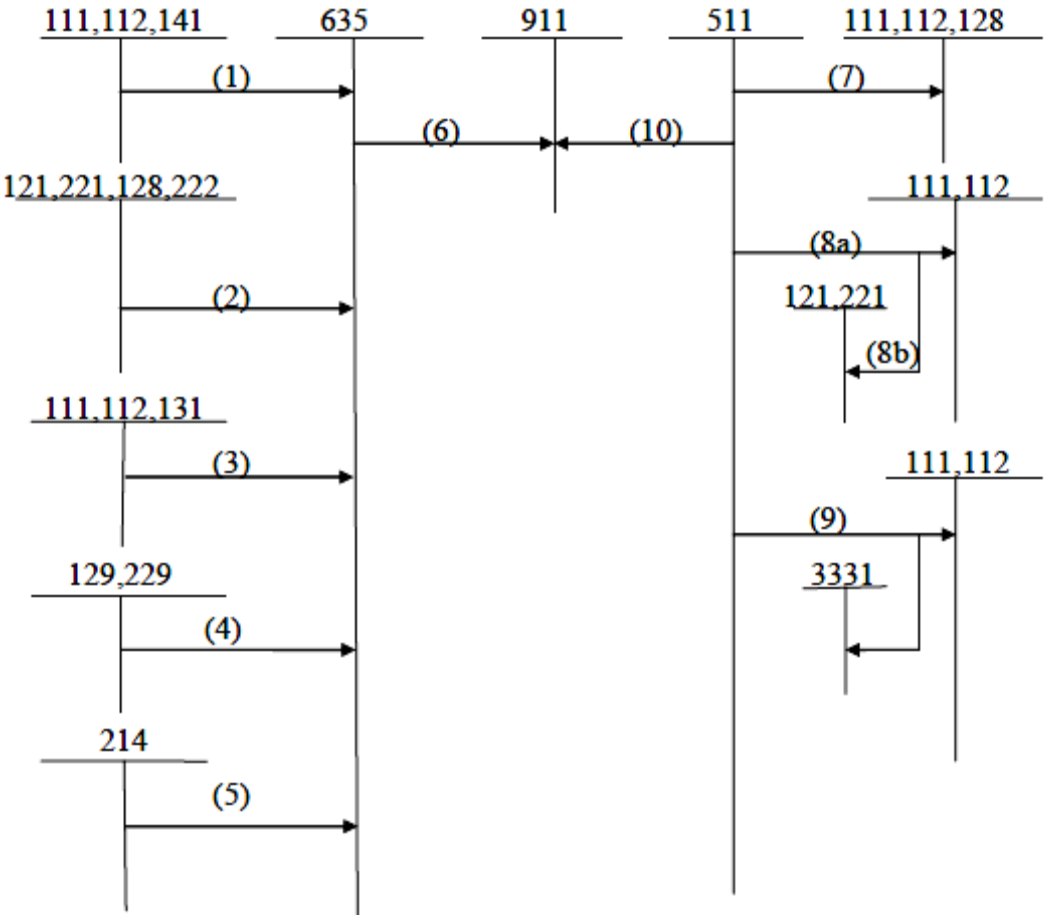

Ghi chú:

(1) Chi phí lỗ về hoạt động tài chính, đầu tư chứng khoán liên doanh, cho vay vốn. Lỗ do hoạt động kinh doanh bất động sản, cho thuê TSCĐ.

(2) Lỗ hoạt động tài chính, chi phí liên quan đến hoạt động liên doanh

(3) Khoản chiết khấu cho người mua được hưởng

(4) Dự phòng giảm giá đầu tư ngắn hạn, dài hạn.

(5) Chi phí khấu hao TSCĐ, cho thuê hoạt động

(6) Kết chuyển chi phí hoạt động tài chính

(7) Các khoản thu nhập được chia từ hoạt động liên doanh. Định kì thu lãi tín phiếu, trái phiếu, cổ tức được hưởng.

(8a) Tiền lãi khi thanh toán chuyển nhượng, đầu tư chứng khoán ngắn, dài hạn.

(8b) Giá gốc của chứng khoán

(9) Thu nhập về cho thuê TSCĐ hoạt động, thuê TSCĐ tài chính, bán bất động sản.

(10) Kết chuyển các khoản thu nhập hoạt động tài chính.

Sơ đồ 07: Sơ đồ hạch toán thu nhập khác

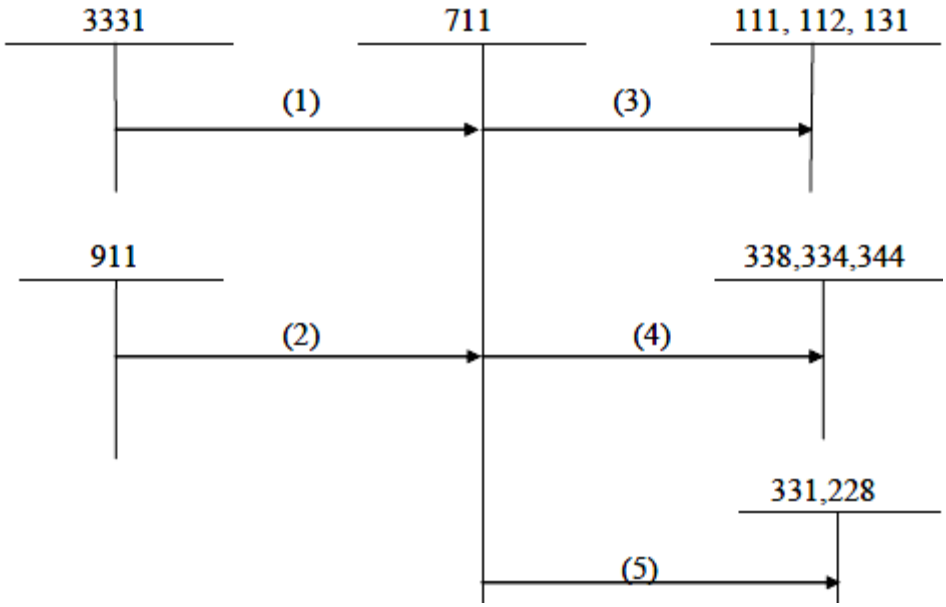

Ghi chú:

(1): Thuế GTGT phải nộp theo phương pháp trực tiếp đối với hoạt động khác.

(2): Kết chuyển thu nhập khác.

(3): Thu thanh lý TSCĐ, khoản mà khách hàng vi phạm hợp đồng kinh tế.

(4): Tiền phạt khấu trừ vào tiền lương.

(5): Các khoản nợ phải trả chủ nợ, khoản chủ nợ không đòi.

Sơ đồ 08: Sơ đồ hạch toán chi phí khác

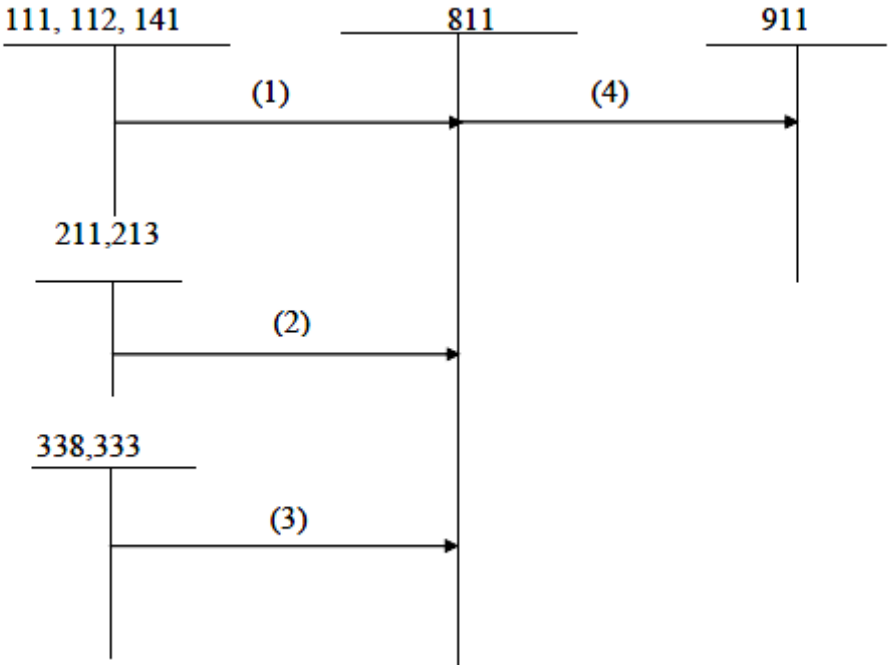

Ghi chú:

(1): Chi phí khắc phục tổn thất do gặp rủi ro trong kinh doanh.

(2): Giá trị còn lại của TSCĐ thanh lý, nhượng bán.

(3): Tiền phạt do vi phạm hợp động kinh tế và các khoản phải nộp khác.

(4): Kết chuyển chi phí khác.

1.4.6. Kế toán chi phí thuế thu nhập doanh nghiệp.

Tài khoản này dùng để phản ánh chi phí thuế thu nhập doanh nghiệp của doanh nghiệp,bao gồm chi phí thuế thu nhập doanh nghiệp hiện hành và chi phí

thuế thu nhập doanh nghiệp hoãn lại phát sinh trong năm làm căn cứ xác định kết quả hoạt động kinh doanh của doanh nghiệp trong năm tài chính hiện hành.

Tài khoản 821 – Chi phí thuế thu nhập doanh nghiệp có 2 tài khoản cấp 2:

- TK 8211: Chi phí thuế TNDN hiện hành
- TK 8212: Chi phí thuế TNDN hoãn lại

Tài khoản 821 không có số dư cuối kỳ.

1.4.7. Hạch toán xác định kết quả kinh doanh

- *Kết quả hoạt động sản xuất, kinh doanh*: Là số chênh lệch giữa doanh thu thuần và trị giá vốn hàng bán (gồm cả sản phẩm, hàng hoá, bất động sản đầu tư và dịch vụ, giá thành sản xuất của sản phẩm xây lắp, chi phí liên quan đến hoạt động kinh doanh bất động sản đầu tư, như chi phí khấu hao, chi phí sửa chữa, nâng cấp, chi phí cho thuê hoạt động, chi phí thanh lý, nhượng bán bất động sản đầu tư), chi phí bán hàng và chi phí quản lý doanh nghiệp.

- *Kết quả hoạt động tài chính*: là số chênh lệch giữa thu nhập của hoạt động tài chính và chi phí hoạt động tài chính

- *Kết quả hoạt động khác*: là số chênh lệch giữa các khoản thu nhập khác và các khoản chi phí khác và chi phí thuế thu nhập doanh nghiệp.

TK sử dụng: TK 911-" Xác định kết quả kinh doanh" .

Tài khoản này dùng để xác định và phản ánh kết quả hoạt động kinh doanh và các hoạt động khác của doanh nghiệp trong một kì kế toán năm. Kết quả hoạt động kinh doanh của doanh nghiệp bao gồm: Kết quả hoạt động sản xuất, kinh doanh, kết quả hoạt động tài chính và kết quả hoạt động khác.

Tài khoản 911 không có số dư cuối kì.

Quy trình kế toán xác định và phân phối kết quả hoạt động kinh doanh được thực hiện qua sơ đồ sau:

Sơ đồ 09: Sơ đồ xác định và phân phối kết quả kinh doanh

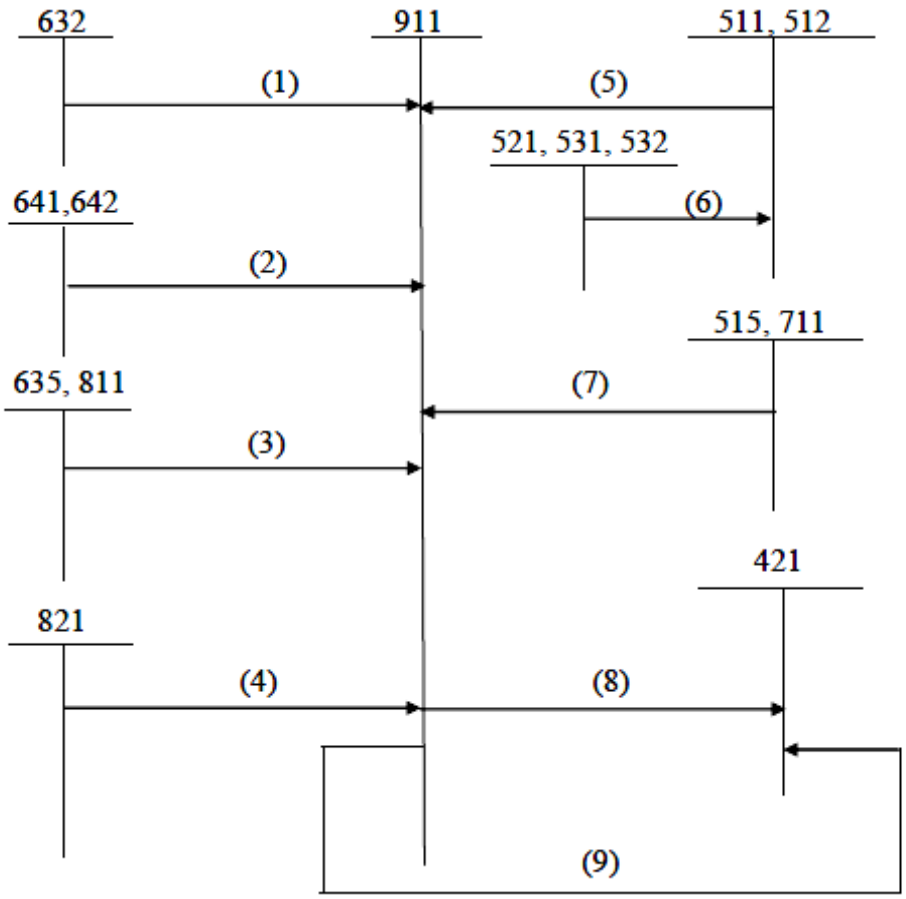

(1): Kết chuyển giá vốn hàng bán.

(2): Kết chuyển chi phí bán hàng, chi phí quản lý doanh nghiệp.

(3): Kết chuyển chi phí hoạt động tài chính, chi phí hoạt động khác.

(4): Kết chuyển chi phí thuế thu nhập doanh nghiệp.

(5): Kết chuyển doanh thu thuần.

(6): Kết chuyển các khoản giảm trừ doanh thu.

(7): Kết chuyển doanh thu hoạt động tài chính, doanh thu hoạt động khác.

(8): Kết chuyển lỗ.

(9): Kết chuyển lãi.

1.5. Hệ thống sổ sách để hạch toán doanh thu và xác định kết quả kinh doanh.

Để phản ánh đầy đủ, kịp thời, liên tục có hệ thống tình hình và kết quả hoạt động sản xuất kinh doanh, tình hình sử dụng vốn của doanh nghiệp nhằm cung cấp

thông tin cần thiết cho việc lập báo cáo tài chính, các doanh nghiệp phải mở đầy đủ các sổ và lưu trữ sổ kế toán theo đúng chế độ kế toán.

Các doanh nghiệp có thể áp dụng một trong bốn hình thức sổ kế toán sau:

- Hình thức Nhật kí chung
- Hình thức Chứng từ ghi sổ
- Hình thức Nhật kí- Sổ cái
- Hình thức Nhật kí chứng từ

Công ty cổ phần than Hà Lầm - Vinacomin áp dụng hình thức Nhật ký chứng từ nên trong bài em xin trình bày chi tiết hơn về hình thức này.

1.5.1.Hình thức Nhật ký chung

Đặc trưng cơ bản của hình thức Nhật ký chung là mọi nghiệp vụ kinh tế phát sinh được tập hợp từ chứng từ gốc, sau đó kế toán tiến hành ghi vào sổ Nhật ký chung theo thứ tự thời gian. Căn cứ số liệu đã ghi trên sổ Nhật ký chung để ghi vào Sổ Cái theo các tài khoản kế toán phù hợp. Đồng thời với việc ghi sổ Nhật ký chung, các nghiệp vụ phát sinh được ghi vào các Sổ, Thẻ kế toán chi tiết liên quan.

Cuối tháng, quý, năm cộng số liệu trên sổ Cái, lập bảng Cân đối số phát sinh. Sau khi đã kiểm tra đối chiếu khớp đúng, số liệu ghi trên sổ Cái và Bảng tổng hợp chi tiết (được lập từ các sổ,thẻ kế toán chi tiết) được dùng để lập các Báo Cáo Tài Chính.

Hình thức kế toán Nhật ký chung gồm các loại sổ chủ yếu sau:

- Sổ nhật ký chung.
- Sổ Cái.
- Các sổ, thẻ kế toán chi tiết.
- Bảng tổng hợp chi tiết.
- Bảng cân đối số phát sinh.

1.5.2.Hình thức Chứng từ ghi sổ.

- Đặc trưng cơ bản của hình thức kế toán Chứng từ ghi sổ:

Căn cứ trực tiếp để ghi sổ kế toán tổng hợp là các "chứng từ ghi sổ", việc ghi sổ kế toán tổng hợp bao gồm:

+ Ghi theo trình tự thời gian trên sổ đăng ký chứng từ ghi sổ.

+ Ghi theo nội dung kinh tế trên sổ cái.

Chứng từ do kế toán lập trên cơ sở chứng từ kế toán hoặc Bảng tổng hợp chứng từ kế toán cùng loại, có cùng nội dung kinh tế.

Chứng từ ghi sổ được đánh số hiệu liên tục trong từng tháng hoặc cả năm và có chứng từ kế toán đính kèm,phải được kế toán trưởng duyệt trước khi ghi sổ kế toán.

- Hình thức kế toán Chứng từ ghi sổ gồm có các loại sổ kế toán sau:

+ Chứng từ ghi sổ

+ Sổ đăng ký chứng từ ghi sổ

+ Sổ cái

+ Các sổ,thẻ kế toán chi tiết.

- Trình tự ghi sổ kế toán theo hình thức kế toán chứng từ ghi sổ

(1) Hàng ngày, căn cứ vào các chứng từ kế toán hoặc Bảng tổng hợp chứng từ kế toán cùng loại đã được kiểm tra, được dùng làm căn cứ ghi sổ, kế toán lập chứng từ ghi sổ. Căn cứ vào chứng từ ghi sổ để ghi vào sổ đăng ký chứng từ ghi sổ,sau đó được dùng để ghi vào sổ Cái. Các chứng từ kế toán sau khi làm căn cứ lập Chứng từ ghi sổ được dùng để ghi vào sổ,thẻ kế toán chi tiết có liên quan.

(2) Cuối tháng phải khoá sổ tính ra tổng số tiền của các nghiệp vụ kinh tế phát sinh trong tháng trong sổ đăng ký chứng từ ghi sổ,tính ra tổng số phát sinh nợ,tổng số phát sinh có và số dư của từng tài khoản trên Sổ Cái,căn cứ vào sổ Cái để lập Bảng cân đối số phát sinh.

(3) Sau khi đối chiếu khớp đúng,số liệu ghi trên sổ cái và Bảng tổng hợp chi tiết(được lập từ các sổ,thẻ kế toán chi tiết) được dùng để lập Báo cáo tài chính.

1.5.3. Hình thức Nhật ký - Chứng từ.

- Đặc trưng cơ bản của hình thức Nhật ký chứng từ:

+ Tập hợp và hệ thống hoá các nghiệp vụ kinh tế phát sinh theo bên có của các tài khoản kết hợp với việc phân tích các nghiệp vụ kinh tế đó theo các tài khoản đối ứng nợ.

+ Kết hợp chặt chẽ việc ghi chép các nghiệp vụ kinh tế phát sinh theo trình tự thời gian với việc hệ thống hoá các nghiệp vụ theo nội dung kinh tế.

+ Kết hợp rộng rãi việc hạch toán tổng hợp với hạch toán chi tiết trên cùng một sổ kế toán và trong cùng một quá trình ghi chép.

+ Sử dụng các mẫu sổ in sẵn các quan hệ đối ứng tài khoản, chỉ tiêu quản lý kinh tế, tài chính và lập báo cáo tài chính.

- Các sổ sách sử dụng:

+ Nhật ký chứng từ

+ Bảng kê

+ Sổ cái

+ Sổ hoặc thẻ kế toán chi tiết .

Sơ đồ: Hạch toán theo hình thức Nhật ký - Chứng từ.

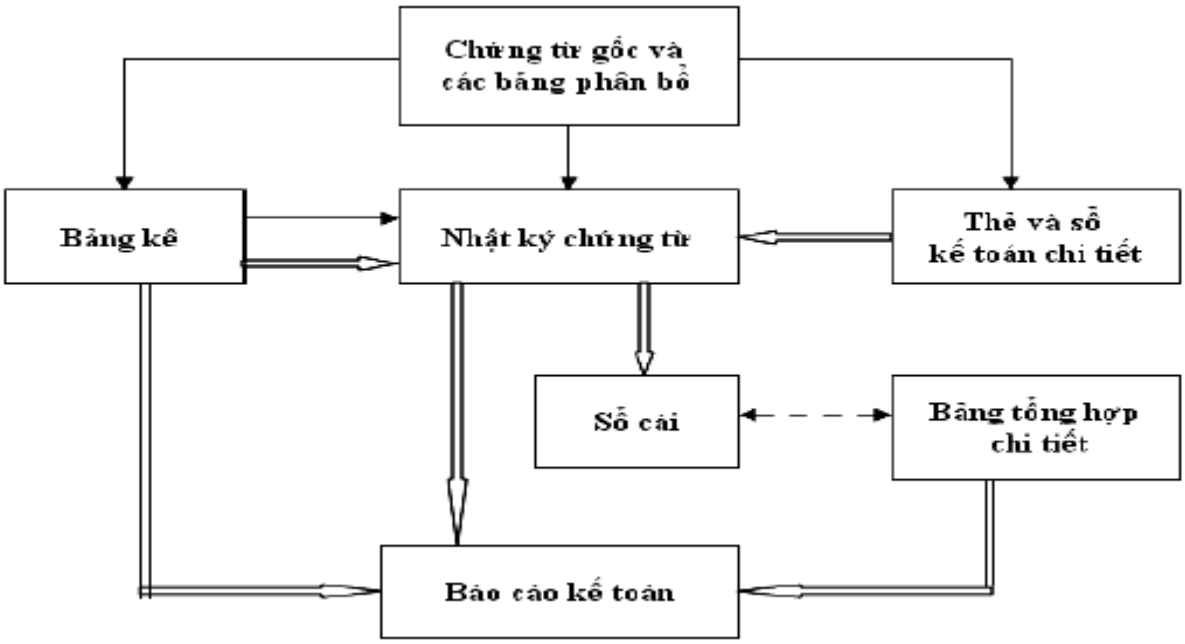

Ghi chú:

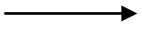 Ghi hàng ngày

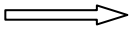 Ghi cuối tháng

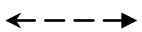 Đối chiếu, kiểm tra

- Trình tự ghi sổ:

(1) Hàng ngày căn cứ vào các chứng từ kế toán đã được kiểm tra lấy số liệu ghi trực tiếp vào các Nhật ký chứng từ hoặc bảng kê, sổ chi tiết có liên quan.

Đối với các loại chi phí sản xuất kinh doanh phát sinh nhiều lần hoặc mang tính chất phân bổ, các chứng tư gốc trước hết được tập hợp và phân loại trong các bảng phân bổ, sau đó lấy số liệu kết quả của bảng phân bổ ghi vào các bảng kê và Nhật ký chứng từ có liên quan .

Đối với các Nhật ký chứng từ được ghi căn cứ vào các bảng kê, sổ chi tiết thì căn cứ vào số liệu tổng cộng của bảng kê, sổ chi tiết cuối tháng chuyển số liệu vào Nhật ký chứng từ.

(2) Cuối tháng khoá sổ, cộng số liệu trên các Nhật ký chứng từ, kiểm tra đối chiếu số liệu trên các Nhật ký chứng từ với các sổ, thẻ kế toán chi tiết, bảng tổng hợp chi tiết có liên quan và lấy số liệu tổng cộng của các Nhật ký - chứng từ ghi trực tiếp vào sổ Cái.

Đối với các chứng từ có liên quan đến các sổ, thẻ kế toán chi tiết thì được ghi trực tiếp vào các sổ, thẻ có liên quan. Cuối tháng, cộng các sổ, thẻ chi tiết và căn cứ vào sổ hoặc thẻ kế toán chi tiết để lập các bảng tổng hợp chi tiết theo từng tài khoản để đối chiếu với sổ Cái.

Số liệu tổng cộng ở sổ Cái và một số chỉ tiêu chi tiết trong Nhật ký chứng từ, Bảng kê và các bảng tổng hợp chi tiết được dùng để lập Báo cáo tài chính.

1.5.4.Hình thức Nhật ký - sổ cái

- Đặc trưng: Các nghiệp vụ kinh tế, tài chính phát sinh được ghi chép theo trình tự thời gian và theo nội dung kinh tế trên cùng một quyển sổ kế toán tổng hợp

duy nhất là Nhật ký - Sổ cái. Căn cứ để ghi vào Nhật ký-sổ cái là các chứng từ kế toán Bảng tổng hợp chứng từ kế toán cùng loại.

- Sổ sách sử dụng:

+ Nhật ký- sổ cái

+ Các sổ, thẻ kế toán chi tiết

- Trình tự ghi sổ:

(1) Hàng ngày, kế toán căn cứ vào các chứng từ kế toán hoặc bảng tổng hợp chứng từ kế toán cùng loại đã được kiểm tra và được dùng làm căn cứ ghi sổ, trước hết xác định tài khoản ghi Nợ, tài khoản ghi Có để ghi vào sổ Nhật ký sổ cái. Số liệu của mỗi chứng từ được ghi trên một dòng ở cả hai phần nhật ký và phần sổ cái. Bảng tổng hợp chứng từ kế toán được lập cho những chứng từ cùng loại phát sinh nhiều lần trong một ngày hoặc định kỳ 1 đến 3 ngày.

Chứng từ kế toán và bảng tổng hợp chứng từ kế toán cùng loại sau khi đã ghi sổ Nhật ký-sổ cái được dùng để ghi vào sổ hoặc thẻ kế toán chi tiết có liên quan.

(2) Cuối tháng, sau khi đã phản ánh toàn bộ chứng từ kế toán phát sinh trong tháng vào Nhật ký sổ cái và các sổ, thẻ kế toán chi tiết, kế toán tiến hành cộng số liệu của cột số phát sinh ở phần Nhật ký và các cột Nợ, cột Có của từng tài khoản ở phần sổ Cái để ghi vào dòng cộng phát sinh cuối tháng. Căn cứ vào số phát sinh các tháng trước và số phát sinh tháng này tính ra số phát sinh luỹ kế từ đầu quý đến cuối tháng này. Căn cứ vào số dư đầu tháng và số phát sinh trong tháng kế toán tính ra số dư cuối tháng của từng tài khoản trên Nhật ký sổ cái.

(3) Khi kiểm tra đối chiếu số cộng cuối tháng trong sổ Nhật ký sổ Cái phải đảm bảo các yêu cầu sau:

Tổng số tiền của cột "phát sinh" ở phần Nhật ký	=	*Tổng số phát sinh Nợ của tất cả các tài khoản*	=	*Tổng số phát sinh Có của tất cả các tài khoản*

Tổng số dư Nợ các tài khoản = Tổng số dư Có các tài khoản

(4) Các sổ, thẻ kế toán chi tiết cũng phải được khoá sổ để cộng số phát sinh Nợ, cộng số phát sinh Có và tính ra số dư cuối tháng của từng đối tượng.

Căn cứ vào số liệu khoá sổ của các đối tượng lập Bảng tổng hợp chi tiết cho từng tài khoản. Số liệu trên Bảng tổng hợp chi tiết được đối chiếu với số phát sinh Nợ, số phát sinh Có và số dư cuối tháng của từng tài khoản trên Nhật ký sổ cái.

Số liệu trên Nhật ký sổ cái và trên Bảng tổng hợp chi tiết sau khi khoá sổ được kiểm tra, đối chiếu nếu khớp, đúng sẽ được sử dụng để lập Báo cáo tài chính.

1.5.5. Hình thức kế toán trên máy vi tính

- Đặc trưng cơ bản của hình thức kế toán máy:

+ Đây là công việc được thực hiện trên một chương trình phần mềm kế toán trên maý vi tính. Phần mềm kế toán được thiết kế theo nguyên tắc của một trong 4 hình thức kế toán hoặc kết hợp các hình thức kế toán quy định là: Nhật kí chung, Nhật kí- sổ cái, Chứng từ ghi sổ, Nhật kí chứng từ. Phần mềm kế toán không hiển thị đầy đủ qui trình ghi sổ kế toán nhưng phải in được đầy đủ sổ kế toán và báo cáo tài chính theo qui định.

+ Các loại sổ của hình thức kế toán trên máy vi tính: Phần mềm kế toán được thiết kế theo hình thức kế toán nào thì sổ sách được thiết kế theo hình thức đó nhưng không bắt buộc hoàn toàn giống mẫu sổ kế toán ghi bằng tay.

- Trình tự ghi sổ:

(1) Hàng ngày kế toán căn cứ vào chứng từ kế toán hoặc Bảng tổng hợp chứng từ kế toán cùng loại đã được kiểm tra, được dùng làm căn cứ ghi sổ, xác định tài khoản ghi Nợ, tài khoản ghi Có để nhập dữ liệu vào máy vi tính theo các bảng biểu được thiết kế sẵn trên phần mềm kế toán.

(2) Cuối tháng hoặc bất kỳ vào thời điểm nào cần thiết kế toán thực hiện các thao tác khoá sổ và lập báo cáo tài chính. Việc đối chiếu giữa số liệu tổng hợp với số liệu chi tiết được thực hiện tự động và luôn đảm bảo chính xác, trung thực theo thông tin đã được nhập trong kỳ. Người làm kế toán có thể kiểm tra đối chiếu số liệu giữa sổ kế toán với Báo cáo tài chính sau khi đã in ra giấy.

Thực hiện các thao tác để in báo cáo tài chính theo quy định.

Cuối kỳ kế toán, sổ kế toán tổng hợp và sổ kế toán chi tiết được in ra giấy, đóng thành quyển và thực hiện các thủ tục pháp lý theo quy định về sổ kế toán ghi bằng tay.

Chương 2:
THỰC TRẠNG CÔNG TÁC KẾ TOÁN DOANH THU VÀ XÁC ĐỊNH KẾT QUẢ KINH DOANH TẠI CÔNG TY CỔ PHẦN THAN HÀ LẦM - VINACOMIN

2.1. Tổng quan về Công ty Cổ phần than Hà Lầm - Vinacomin.

- Tên Công ty: Công ty Cổ phần Than Hà Lầm - Vinacomin
- Trực thuộc: Tập đoàn công nghiệp Than – Khoáng sản Việt Nam
- Địa chỉ: Số 01 Phố Tân Lập, Phường Hà Lầm, Thành phố Hạ Long, Tỉnh Quảng Ninh
- Tel: 0333.825.339 Fax: 0333.821.203
- Website: www.halamcoal.com.vn
- Email: halamcoal@vnn.vn
- Vốn điều lệ: 93.000.000.000 (Chín mươi ba tỉ đồng chẵn)
- Tổng số cổ phần: 9.300.000 Cổ phần. Trong đó:

+ Cổ phần Nhà nước do Tập đoàn công nghiệp Than – Khoáng sản Việt Nam nắm giữ là: 5.343.153 cổ phần (chiếm 57,46% vốn điều lệ).

+ Cổ phần bán ưu đãi cho 3596 cán bộ công nhân viên trong công ty là: 2.697.000 cổ phần (chiếm 29% vốn điều lệ).

+ Cổ phần bán đấu giá công khai cho 12 nhà đầu tư là: 1.259.847 cổ phần (chiếm 13,5 % vốn điều lệ).

+Mệnh giá cổ phần: 10.000 đồng

- TK: 02001010024480 tại Ngân hàng Công thương Quảng Ninh
- TK: 02001017024759 tại Ngân hàng TMCP Quốc tế - VIB Quảng Ninh
- TK: 00541017027692 tại Ngân hàng TMCP Ngoại thương- CN Quảng Ninh
- TK: 09432575143537tại Ngân hàng TMCP Sài Gòn - Hà Nội

- Giấy chứng nhận kinh doanh số 0203000087 ngày 23 tháng 7 năm 2001 do Sở kế hoạch và đầu tư tỉnh Quảng Ninh cấp.

2.1.1. Lịch sử hình thành và phát triển của công ty.

- *Quá trình hình thành và phát triển của Công ty cổ phần Than Hà Lầm - Vinacomin.*

Mỏ than Hà Lầm nay là Công ty cổ phần than Hà Lầm – Vinacomin là doanh nghiệp nhà nước thuộc Tổng Công ty than Việt Nam, nay là Tập Đoàn Công Nghiệp Than - Khoáng Sản Việt Nam, có trụ sở tại Số 01 phố Tân Lập phường Hà Lầm thành phố Hạ Long, tỉnh Quảng Ninh.

1/ Thời kỳ 1960-1965

Ngày 1-8-1960, mỏ than Hà Lầm được thành lập theo QĐ số: 707/ BKCKB2 ngày 23/7/1960. Mỏ ra đời được 5 tháng thì bắt tay vào việc thực hiện nhiệm vụ kế hoạch 5 năm lần thứ nhất (1961-1965).

- Giá trị tổng sản lượng đạt:

33.147.979 / 31.639.779 = 104,7%

+ Than nguyên khai đạt: 1.658.399T/ 1.500.000T = 104,2%

+ Than sạch đạt: 1.569.824T/ 1.519.980T = 103,2%

2/ Thời kỳ 1966 – 1975

Năm 1966 kế hoạch 489.000 Tấn thực hiện được 496.250 Tấn = 101%

Năm 1969 kế hoạch 280.000 Tấn thực hiện được 295.784 Tấn = 105%

Năm 1970 kế hoạch 230.000 Tấn thực hiện được 311.561 Tấn = 135%

Năm 1971 kế hoạch 300.000 Tấn thực hiện được 352.516 Tấn = 117,5%

3/ Thời kỳ 1987-2000

Thời kỳ đổi mới, thực hiện đồng bộ hoá ngành than đi vào công nghiệp hoá hiện đại hoá sản xuất kinh doanh (1986-1999).

Mỏ rất coi trọng giải pháp công nghệ, nâng cao năng suất lao động, chất lượng sản phẩm, hạ giá thành. Trong khai thác than hầm lò, mỏ đã thay đổi một số

bộ chiếu khoan nổ mìn ở lò chợ và lò cái, nên đã giảm được chi phí sử dụng thuốc nổ từ 15% đến 20%, tăng tỷ lệ than cục lên 5%, phân loại nâng tỷ lệ than cám 3, cám 4A lên 40%. Mỏ đã áp dụng thành công tiến bộ kỹ thuật sử dụng vì neo bê tông chống lò đá, khắc phục tình trạng thiếu gỗ, thiếu sắt, giảm chi phí gỗ từ 58m3/1.000 tấn xuống còn 40m3/1.000 tấn than....

4/ Thời kỳ 2001-2007

Đến cuối năm 2000 toàn ngành đã đưa nhịp độ sản xuất than có mức độ tăng trưởng cao. Than tồn kho, tồn đống phù hợp với việc chuẩn bị chân hàng. Một số chỉ tiêu đạt mức kỷ lục kể từ ngày thành lập Tổng Công ty than Việt Nam năm 1994. Cùng chung với khí thế của ngành than, mỏ than Hà Lầm năm 2000 đã bố trí đủ việc làm cho công nhân. Mức thu nhập của người lao động được tăng lên 10-> 16% so với năm 1999. Mỏ áp dụng tiến bộ kỹ thuật, đưa công nghệ mới vào sản xuất như đưa giá thủy lực di động vào lò chợ. Là đơn vị đầu tiên trong khai thác than hầm lò của Tổng Công ty than Việt Nam sử dụng giá thuỷ lực di động vào lò chợ. Đồng thời Mỏ đã đầu tư lắp đặt hệ thống băng tải dốc 230 để phục vụ chuyển tải than từ âm 51 lên.

Năm 2000 than nguyên khai sản xuất đạt 556,488 tấn bằng 114%, than tiêu thụ đạt 534,014 tấn bằng 120%. Doanh thu 102 tỷ đồng bằng 108%.

Năm 2001 than nguyên khai đạt 599,741 tấn bằng 105%. Than tiêu thụ đạt 622,650 tấn bằng 111%. Doanh thu 143 tỷ 5.000 triệu đồng. Năm 2001 cũng là năm Hội đồng quản trị Tổng Công ty than Việt Nam ban hành quyết định số 405 QĐ / HĐQT ngày 1-10-2001 về việc đổi tên mỏ Hà Lầm thành Công ty than Hà Lầm, thành viên của Tổng Công ty than VIệt Nam.

Năm 2003 sản lượng than Nguyên khai sản xuất đạt 834.846 tấn bằng 103 %, than tiêu thụ đạt 796.888 tấn bằng 107,6%. Doanh thu đạt 218,7 tỷ VN đồng.

Năm 2004 sản lượng than Nguyên khai đạt 1.201.606 tấn bằng 104,5%, than tiêu thụ đạt 1.092.736 tấn bằng 110,5%. Doanh thu đạt 343,8 tỷ VN đồng bằng 112% .

Năm 2005 sản lượng than Nguyên khai đạt 1.487.307 tấn, than tiêu thụ đạt 1.271.132 tấn. Doanh thu đạt 445,8 tỷ VN đồng.

Năm 2006 sản lượng than Nguyên khai đạt 1.778.521 tấn, than tiêu thụ đạt 1.621.773 tấn. Doanh thu đạt 532,5 tỷ VN đồng.

Năm 2007 sản lượng than Nguyên khai đạt 1.764.621 tấn, than tiêu thu đạt 1.632.679 tấn. Doanh thu đạt 598.9 tỷ VN đồng.

Trong 5 năm Công ty than Hà Lầm đã đầu tư gần 200 tỷ đồng để đầu tư trang thiết bị như hệ thống băng tải với chiều dài hơn 2 km phục vụ việc vận tải than. Hệ thống khoan tam rốc, máy xúc lật hông, máy com bai đào lò, máy xúc gầu ngược có dung tích từ 1,2 ÷ 4,6 m3 hàng chục xe bela, xe volvo có trọng tải từ 25 ÷32tấn.

Cơ sở vật chất từ nhà xưởng đến văn phòng, nhà tập thể cho công nhân được đầu tư xây mới khang trang hiện đại. Với hiệu quả của công tác đầu tư đổi mới công nghệ cho nên sản lượng than khai thác, mét lò đào, bốc xúc đất đá, than tiêu thụ và doanh thu hàng năm đều có tăng trưởng từ 20 ÷ 25 %.

Ngày 19 tháng 9 năm 2007, HĐQT Tập đoàn công nghiệp Than – Khoáng sản Việt Nam đã phê duyệt phương án cổ phần hóa chuyển Công ty than Hà Lầm – TKV thành Công ty Cổ phần than Hà Lầm – TKV theo Nghị định 109/2007/ND-CP ngày 21/6/2007 của Thủ tướng Chính phủ.

5/ Thời kỳ 2008 - nay

Ngày 28 tháng 1 năm 2008, Công ty đã tiến hành Đại hội cổ đông thành lập Công ty Cổ phần Than Hà Lầm – TKV. Đại hội đã thông qua Điều lệ tổ chức và hoạt động của Công ty, bầu các thành viên HĐQT, Ban kiểm soát và thông qua phương án sản xuất kinh doanh.

Kết quả sản xuất kinh doanh của Công ty trong năm 2008 đã hoàn thành các chỉ tiêu kế hoạch như:

Sản xuất được 1,692,379 tấn than nguyên khai.

Tiêu thụ được 1,423,753 tấn.

Doanh thu đạt 864.66 tỷ đồng.

Ngày 3/2/2009, Công ty cổ phần Than Hà Lầm – TKV đã khởi công xây dựng dự án khai thác dưới mức – 50 mỏ Than Hà Lầm - Công ty cổ phần Than Hà Lầm. Đây là công trình khai thác được mở vỉa bằng 3 giếng đứng đầu tiên tại Việt Nam, tổng mức đầu tư trên 2,2 nghìn tỷ đồng, sản lượng khai thác 2,4 triệu tấn/ năm, thời gian khai thác từ 40 -:- 50 năm (Không kể thời gian xây dựng cơ bản). Ngày 12/11/2009 thợ mỏ Hà Lầm đã chính thức đặt chân xuống mức - 300 đánh dấu một bước ngoặt lớn trong lịch sử phát triển của ngành than Việt Nam. Đây là một sự kiện đặc biệt quan trọng, khẳng định sự lớn mạnh của thợ mỏ Hà Lầm, từng bước khẳng định thương hiệu "Than Hà Lầm" trên nền kinh tế thị trường.

Với những quyết tâm phấn đấu hoàn thành các chỉ tiêu kế hoạch hướng tới kỷ niệm 50 năm ngày thành lập Công ty 1/8/1960 -:- 1/8/2010, trong năm 2009 tập thể công nhân cán bộ Công ty đã hoàn thành vượt mức các chỉ tiêu kế hoạch như:

Sản xuất được 1,775,140 tấn than nguyên khai.

Tiêu thụ được 1,722,859 tấn.

Doanh thu đạt 1065.6 tỷ đồng.

Nhân dịp kỷ niệm 50 năm ngày thành lập Công ty 1/8/1960 -:- 1/8/2010, công ty cổ phần Than Hà Lầm - Vinacomin vinh dự được Chủ tịch nước Cộng hoà xã hội chủ nghĩa Việt Nam trao tặng Huân chương độc lập hạng nhất.

51 năm phấn đấu xây dựng & trưởng thành từ vài công trường khai thác phân tán, thủ công, nay Hà Lầm đã là một Công ty có quy mô sản xuất lớn, công nghệ hiện đại. Đội ngũ công nhân đông đảo, có trình độ chuyên môn kỹ thuật, tay nghề ngày càng được nâng lên đáp ứng nhu cầu phát triển sản xuất.

Là một trong những công ty khai thác lộ thiên lớn nhất vùng than Hòn Gai, là một doanh nghiệp độc lập trực thuộc Tập đoàn công nghiệp than khoáng sản Việt Nam, là mỏ khai thác lớn bằng phương pháp lộ thiên, sản lượng khai thác của công ty chiếm 50% sản lượng toàn vùng than Hòn Gai, than của công ty sản xuất ra phục vụ trong nước và xuất khẩu.

Ngày nay, Công ty được đầu tư nhiều phương tiện và máy móc hiện đại nên việc khai thác trở nên dễ dàng hơn. Trong những năm gần đây, công ty đã không ngừng từng bước sắp xếp lại tổ chức theo hướng gọn nhẹ, tăng hiệu lực quản lý và điều hành sản xuất kinh doanh, khắc phục khó khăn, chủ động sáng tạo phấn đấu hoàn thành vượt mức các chỉ tiêu SXKD do nhà nước và cấp trên giao. Hiện nay tổng tài sản đã lên đến gần 1.061 tỷ đồng với tổng số vốn kinh doanh là trên 300 tỷ đồng. Năng lực sản xuất được nâng lên với sự đầu tư nhiều thiết bị hiện đại, có năng suất cao. Hiệu quả SXKD tốt hơn, mức tăng trưởng kinh tế hàng năm tăng từ 8 – 12%. Lợi nhuận năm sau cao hơn năm trước từ 1,5 -> 2 lần. Việc làm của CNVC được ổn định. Đời sống văn hoá, tinh thần của đông đảo CBCNV được nâng cao, Công ty là điểm sáng văn hoá, văn nghệ thể dục thể thao của tỉnh Quảng Ninh, của ngành than và toàn quốc.

- ***Những thuận lợi và khó khăn của công ty trong quá trình hoạt động.***

Cũng giống như các đơn vị khai thác than khác, đơn vị luôn gặp nhiều khó khăn trong việc khai thác. Với điều kiện khí hậu Quảng Ninh hiện nay, mùa mưa kéo dài từ tháng 6 đến tháng 10 hàng năm, đây là yếu tố ảnh hưởng nhất định tới sản xuất của Công ty. Vì đặc điểm của sản xuất và khai thác than là trời mưa cấu tạo địa chất phức tạp, giảm sản lượng khai thác: đối với khai thác hầm lò dễ dẫn tới bùng nền, méo lò; đối với khai thác lộ thiên dẫn tới đường sụt, trơn các phương tiện bốc xúc không hoạt động được, các tai nạn về bục túi nước cũng luôn là nỗi lo của các đơn vị hầm lò khai thác than. Tuy nhiên với công nghệ hiện đại được đưa

vào sử dụng cùng với những chú trọng về công tác an toàn lao động nên đơn vị sẽ hạn chế được tối đa các tai nạn và khó khăn xảy ra.

Bên cạnh đó trong những năm vừa qua lực lượng lao động trực tiếp trong các lò khai thác tại các đơn vị khai thác than xảy ra tình trạng nghỉ việc cũng rất nhiều . Có những việc đó là do với ngành khai thác than hầm lò với đặc thù độc hại, nguy hiểm, đòi hỏi cường độ lao động cao trong khi các yếu tố như mức thu nhập, đời sống tinh thần, vị thế; khả năng thăng tiến trong xã hội chưa đủ sức lôi cuốn lớp người trẻ tuổi gắn bó suốt đời với ngành nghề. Để khắc phục tình trạng trên trong năm vừa qua đơn vị đã chú trọng nhiều hơn trong việc chăm lo đời sống, thu nhập, tinh thần cho lực lượng lao động tại đơn vị, đã có nhiều hơn các hoạt động sinh hoạt đoàn thể, các sân chơi thể thao được đầu tư xây dựng, đặc biệt đơn vị đã tiến hành xây dựng khu nhà chung cư 11 tầng dành cho cán bộ công nhân trong đơn vị.

Các khó khăn là vậy xong toàn bộ ban lãnh đạo đơn vị cũng như các cán bộ nhân viên cũng luôn đồng lòng vượt qua các khó khăn thử thách để đạt được các kết quả tốt hơn. Bên cạnh các khó khăn thì đơn vị cũng luôn có những thuận lợi như:

Đầu ra chắc chắn, theo tính toán của TKV, nhu cầu than sử dụng trong nước đến năm 2010 cần khoảng 31,8 triệu tấn, đến năm 2015 khoảng 50,7 triệu tấn, đến năm 2025 khoảng 118,1 triệu tấn và sản lượng than không đáp ứng đủ nhu cầu trong nước, chưa kể xuất khẩu.

Đơn vị luôn mạnh dạn đầu tư công nghệ mới đồng thời công tác an toàn lao động thường xuyên được quan tâm để tránh những rủi ro cho người lao động. Đơn vị luôn quan tâm tới thu nhập cũng như đời sống của toàn bộ cán bộ nhân viên trong đơn vị.

Ngành than đã và đang có nhiều đóng góp rất lớn cho sự phát triển kinh tế, chính trị và xã hội của đất nước, là động lực góp phần thúc đẩy các Ngành kinh tế

khác phát triển (như điện, đạm, xi măng, giấy, vật liệu xây dựng...), tạo ra nguồn ngoại tệ mạnh cho đất nước. Với đặc thù của Ngành than là độc quyền khai thác nguồn tài nguyên rất dồi dào, sẵn có ở Quảng Ninh để tiêu thụ trong nước và xuất khẩu, do đó lợi thế về sản xuất - kinh doanh rất lớn. Chính vì những lý do trên, Ngành than đang được Đảng, Chính phủ và UBND Tỉnh Quảng Ninh rất quan tâm và tạo mọi điều kiện để phát triển vững mạnh.

2.1.2. Các văn bản pháp lý thành lập doanh nghiệp.

- Công ty cổ phần than Hà Lầm - Vinacomin mà tiền thân là Mỏ than Hà Lầm được thành lập theo quyết định số: 262- BCNNg-KB2 ngày 06/06/1964 của Bộ công nghiệp nặng.

Ngày 30/06/1993 Bộ Năng lượng ra quyết định số 430 NL/TCCB-LĐ thành lập lại doanh nghiệp mỏ than Hà Lầm.

Ngày 17/09/1996 Bộ Công nghiệp (nay là Bộ Công thương), có Quyết định số: 2604/QĐ/TCCB thành lập doanh nghiệp Mỏ than Hà Lầm - đơn vị hạch toán độc lập trực thuộc Tổng công ty Than Việt Nam – nay là Tập đoàn Công nghiệp Than –Khoáng sản Việt Nam.

- Ngày 01/10/2001 Hội đồng quản trị Tổng Công ty Than Việt Nam ban hành quyết định số 405/QĐ/HĐQT của chủ tịch HĐQT về việc đổi tên Mỏ than Hà Lầm thành Công ty than Hà Lầm.

- Ngày 28/01/2008 Hội đồng quản trị Tập đoàn Công nghiệp Than – Khoáng sản Việt Nam ký Quyết định số 2458 QĐ/HĐQT phê duyệt phương án cổ phần hóa chuyển Công ty than Hà Lầm – TKV thành Công ty Cổ phần than Hà Lầm – TKV.

-Ngày 02/01/2011 Hội đồng quản trị Tập đoàn Công nghiệp Than – Khoáng sản Việt Nam ký Quyết định số 3641 QĐ/HĐQT về việc đổi tên Công ty Cổ phần than Hà Lầm - TKV thành Công ty Cổ phần than Hà Lầm - Vinacomin.

2.1.3. Đặc điểm sản xuất kinh doanh và quy trình công nghệ

2.1.3.1. Đặc điểm sản xuất kinh doanh

Công ty cổ phần than Hà Lầm - Vinacomin là một doanh nghiệp khai khoáng, sản phẩm chính là than, bao gồm: than cục, than cám và than bùn.

- Than cục gồm có các cỡ hạt 0,6*22mm; 15*40mm; 40*90mm và +90mm. Than cục được dùng cho các nhà máy luyện kim, cơ khí, đúc và xuất khẩu nước ngoài: Trung Quốc, Nhật Bản, Hàn Quốc, ...Trong đó, Trung Quốc là nhiều nhất.

- Than cám có: cám 3, cám 4, cám 5 và cám 6 tiêu thụ cho nhà máy nhiệt điện Uông Bí, Phả Lại, Ninh Bình, các nhà máy xi măng và xuất khẩu ra nước ngoài.

- Than bùn dùng cho công tác dân sinh, sản xuất vật liệu xây dựng, gốm sứ.

Tỷ lệ than cục trong than nguyên khai chiếm : 20%.

Tỷ lệ than cám trong than nguyên khai chiếm : 75%.

Tỷ lệ còn lại là than bùn chiếm : 5%.

Các loại than tiêu thụ nội địa và xuất khẩu đều được sản xuất theo tiêu chuẩn Việt Nam và tiêu chuẩn ngành.

- **Ngành nghề kinh doanh của Công ty:**

- Khai thác chế biến và tiêu thụ than.

- Chế tạo sửa chữa phục hồi thiết bị máy mỏ, phương tiện vận tải và sản phẩm cơ khí.

- Xây dựng các công trình mỏ, công nghiệp, giao thông, dân dụng, đường dây, trạm.

- Vận tải đường bộ, đường sắt, đường thủy.

- Sản xuất vật liệu xây dựng.

- Quản lý khai thác cảng lẻ.

- Kinh doanh dịch vụ khách sạn, nhà nghỉ, ăn uống, sản xuất nước tinh khiết, du lịch lữ hành trong nước và quốc tế.

- Kinh doanh xuất nhập khẩu máy móc thiết bị, vật tư, phụ tùng hàng hóa phục vụ sản xuất và đời sống.

Trong đó, Công ty Cổ Phần Than Hà Lầm - Vinacomin với công nghệ khai thác chủ yếu là hầm lò. Công nghệ khai thác than lò chợ bao gồm các khâu chủ yếu: khoan nổ nạp thuốc nổ-nổ mìn,thông gió đào lò chuẩn bị; chống giữ khai thác; bốc xúc và vận tải than; quang lật; băng tải.

Qua các đợt lấy mẫu phân tích có thể rút ra kết luận sơ bộ : than của Công ty CP than Hà Lầm – Vinacomin là loại than Atraxits có nhiệt lượng cao, sản phẩm đạt tiêu chuẩn TCVN với sản lượng than khai thác trên 1.800.000 tấn/năm có màu sáng thép, có ánh bán kim loại, màu sắc của than phần dưới đáy tương đối nhạt có khi có màu xám đen, thuộc nhóm có độ tro từ trung bình đến cao, hàm lượng lưu huỳnh thấp, nhiệt lượng cao.

2.1.3.2. Quy trình công nghệ

Công ty CP than Hà Lầm - Vinacomin là một trong những công ty khai thác than hầm lò lớn nhất Tập đoàn than - khoáng sản Việt Nam, với dây chuyền liên tục đồng bộ kéo dài 2.000m. Năm 2008, công ty đã tiến hành thay đổi kĩ thuật chống lò từ cột thủy lực đơn sang giá thủy lực. Đưa vào sử dụng một số thiết bị mới nhất : máy Combai đào lò, giàn chống thủy lực KDT, hệ thống tuyển cấp 2...

Công nghệ khai thác và sản xuất than của Công ty Cổ Phần than Hà Lầm – Vinacomin bao gồm các công đoạn được thể hiện qua sơ đồ sau:

Sơ đồ quy trình công nghệ khai thác và sản xuất than của Công ty Cổ phần than Hà Lầm - Vinacomin

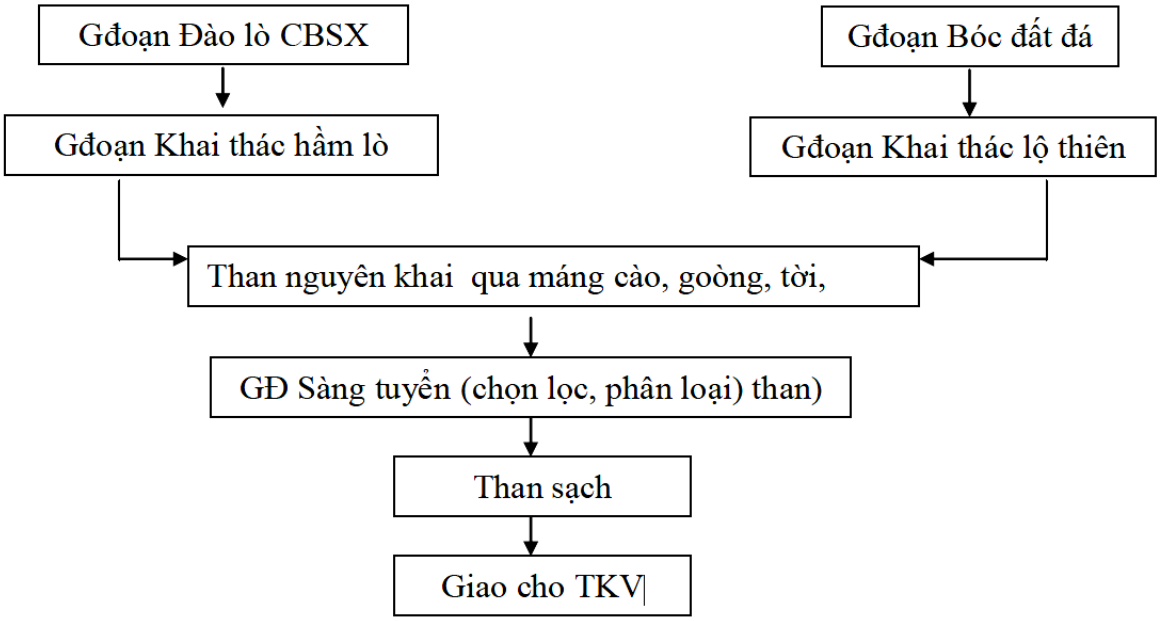

2.1.3.3. Các số liệu nổi bật

Năm	Than nkhai (Tr.tấn)	Than tthụ (Tr.tấn)	Doanh thu (Tỷ.đ)
2001	0,599	0,563	143.7
2002	0,759	0,624	146.6
2003	0,821	0,796	220
2004	1,203	1,093	354.6
2005	1,487	1,271	445.8
2006	1,778	1,621	532.5
2007	1,764	1,632	598.9
2008	1,692	1,423	864.6

2.1.4. Cơ cấu tổ chức bộ máy quản lý Công ty cổ phần than Hà Lầm - Vinacomin

2.1.4.1. Đặc điểm bộ máy quản lý của công ty

Công ty cổ phần Than Hà Lầm - Vinacomin là một doanh nghiệp cổ phần hoá với vốn Nhà nước chiếm 57,46% vốn điều lệ có quy mô tương đối lớn, bộ máy quản lý của Công ty được tổ chức theo quy mô hình trực tuyến, chức năng. Cơ cấu

này phù hợp với điều kiện khai thác mỏ, đảm bảo sự chỉ huy thống nhất giữa các công trường, phân xưởng, thống nhất từ cấp trên đến cấp dưới.

Sơ đồ bộ máy điều hành của Công ty

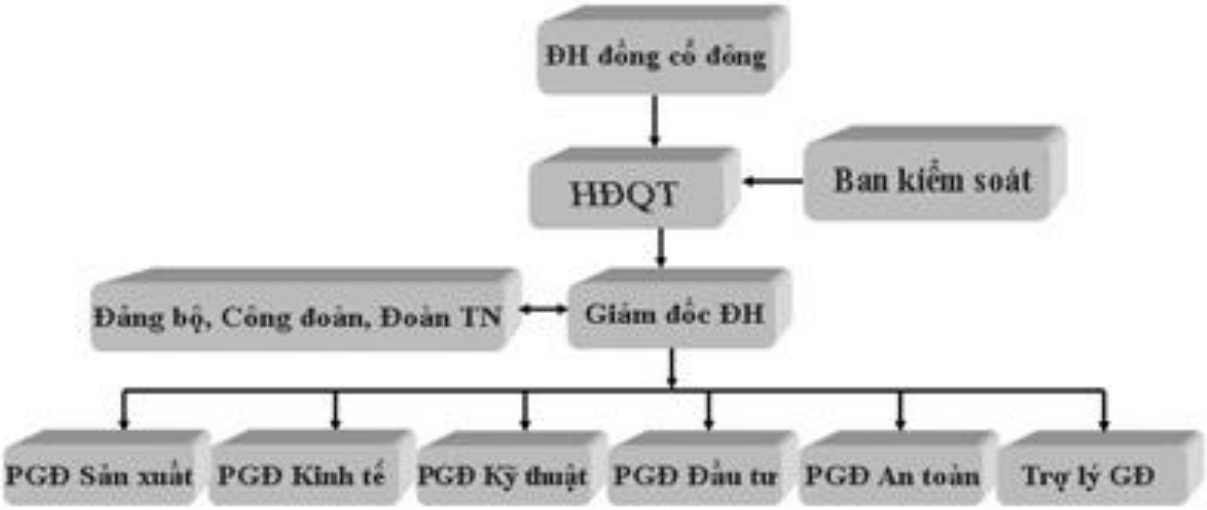

Bộ máy quản lý chi tiết

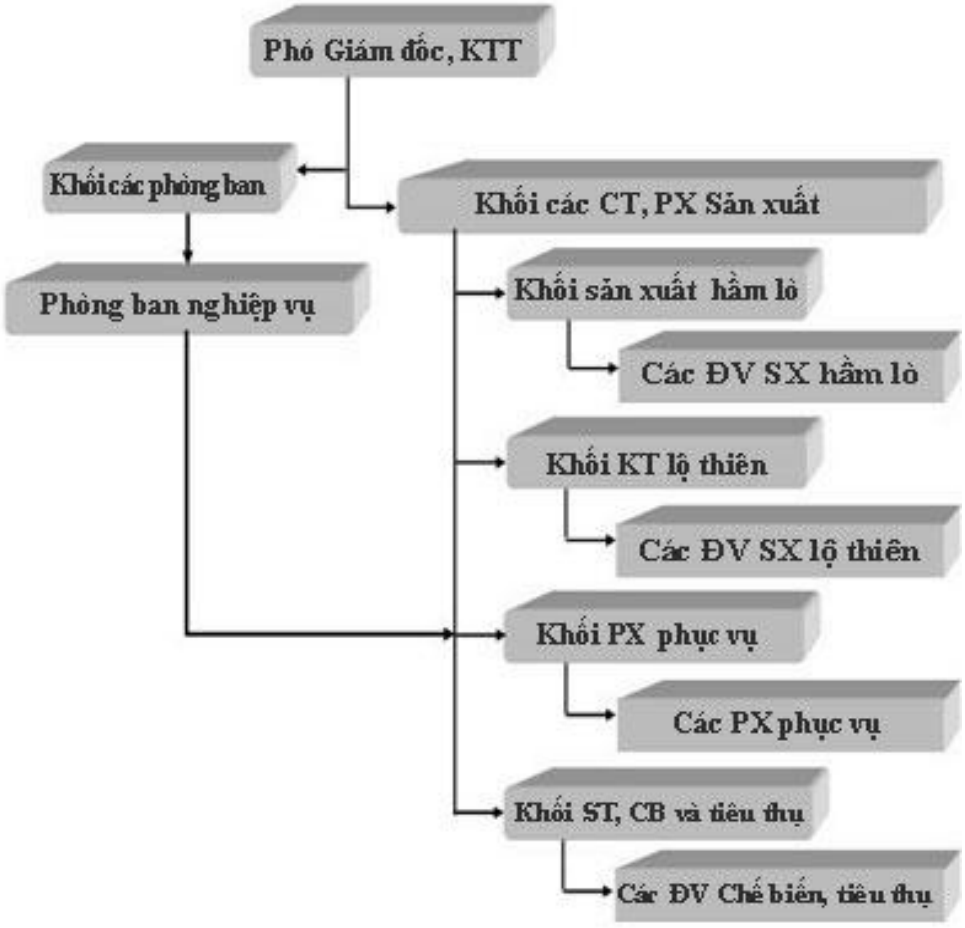

Đại hội đồng cổ đông: Là cơ quan có thẩm quyền cao nhất quyết định mọi vấn đề quan trọng của Công ty theo Luật Doanh nghiệp. Đại hội đồng cổ đông là cơ quan thông qua chủ trương, chính sách đầu tư ngắn hạn và dài hạn trong việc phát triển Công ty, quyết định cơ cấu vốn, bầu ra ban quản lý và điều hành sản xuất kinh doanh của Công ty.

Hội đồng quản trị: Là cơ quan thay mặt đại hội đồng cổ đông quản lý Công ty giữa hai kỳ đại hội, có toàn quyền nhân danh Công ty để quyết định mọi vấn đề liên quan đến mục đích quyền lợi Công ty, trừ những vấn đề thuộc đại hội đồng cổ đông quyết định. Định hướng chính sách tồn tại và phát triển thông qua hoạch định các chính sách, ra nghị quyết hành động cho từng thời điểm phù hợp với tình hình hoạt động sản xuất kinh doanh của Công ty.

Ban Kiểm soát: Do đại hội đồng cổ đông bầu, thay mặt cổ đông kiểm soát mọi hoạt động kinh doanh, quản trị và điều hành Công ty nhằm bảo vệ các lợi ích hợp pháp của cổ đông.

- Là cơ quan kiểm tra hoạt động tài chính của Công ty, giám sát việc chấp hành chế độ hạch toán, hoạt động của hệ thống kiểm tra và kiểm toán nội bộ của Công ty. Ban kiểm soát thẩm định báo cáo tài chính hàng năm, kiểm tra từng vấn đề cụ thể liên quan đến hoạt động tài chính khi xét thấy cần thiết hoặc theo quyết định của Đại hội đồng cổ đông hoặc yêu cầu của Cổ đông lớn.

Ban kiểm soát báo cáo Đại hội đồng Cổ đông về tính chính xác, trung thực và hợp pháp của chứng từ, sổ sách kế toán, báo cáo tài chính và hoạt động của hệ thống kiểm soát nội bộ.

Giám đốc ĐH: Điều hành chung các hoạt động sản xuất kinh doanh của Công ty và trực tiếp phụ trách các công tác sau:

- Tổ chức cán bộ đào tạo và phát triển nguồn nhân lực.
- Tổ chức lập các phương án kinh tế và diều hoà vốn kinh doanh.
- Phụ trách mua bán vật tư thiết bị, tài chính và tiêu thụ sản phẩm,trực tiếp chỉ đạo các phòng.
- Tổ chức thống kê - kế toán - tài chính, bảo vệ thanh tra quân sự, kế hoạch văn phòng Công ty.
- Là chủ tịch hội đồng thi đua khen thưởng, hội đồng kỷ luật, hội đồng nâng bậc lương của Công ty.
- Chỉ đạo việc xây dựng, sửa đổi và theo dõi kết quả thực hiện định mức kinh tế kỹ thuật. Chỉ đạo công ty kỹ thuật an toàn và bảo hộ lao động (chú ý đặc đối với những công việc có yêu cầu nghiêm ngặt về an toàn lao động và phòng chống cháy nổ).

- Chỉ đạo việc quản lý sửa chữa thiết bị xe máy đảm bảo phục vụ sản xuất cũng như quan hệ với các đơn vị trong và ngoài ngành để sửa chữa, chế tạo thiết bị vật tư phục vụ sản xuất.

- Là chủ tịch hội đồng khoa học kỹ thuật, trực tiếp phụ trách các phòng KT - KT, KCS, TĐ - ĐC an toàn, cơ điện, vận tải, ĐTXD.

- Thay đồng chí Giám đốc công và đồng chí phó giám đốc khi các đồng chí này đi vắng.

Giúp việc cho Giám đốc ĐH gồm có 5 Phó Giám đốc là: PGĐ Sản xuất, PGĐ Kinh tế, PGĐ Kỹ thuật, PGĐ Đầu tư, PGĐ An toàn và 1 trợ lý GĐ.

Kế toán trưởng: Phụ trách phòng TK - KT - TC, tổ chức thực hiện đúng những nguyên tắc tài chính của Công ty.

Các phòng ban chức năng: Có trách nhiệm tham mưu cho Giám đốc trong việc ra quyết định, đồng thời có nhiệm vụ thực thi các mệnh lệnh của Giám đốc.

Các công trường, phân xưởng: Cơ cấu tổ chức quản lí phân xưởng được kết hợp tổ chức quản lí theo ca và theo chức năng trách nhiệm quản lí chỉ đạo sản xuất được phân định cho từng ca của từng phó quản đốc trực ca.

Tổ chức sản xuất ở các phân xưởng sản xuất chính là hình thức tổ đội sản xuất theo ca, giữa các đội có sự phấn đấu cố gắng nâng cao năng suất lao động của tổ mình dẫn đến sản lượng toàn phân xưởng tăng.

2.1.5. Đặc điểm tổ chức công tác kế toán tại công ty cổ phần than Hà Lầm - Vinacomin

2.1.5.1. Đặc điểm, nhiệm vụ tổ chức bộ máy kế toán của công ty

Bộ máy kế toán công ty được tổ chức theo hình thức tập trung. Phòng kế toán có nhiệm vụ thực hiện toàn bộ công tác kế toán, thống kê trong phạm vi toàn công ty, giúp ban GĐ tổ chức công tác thông tin kinh tế và phân tích các hoạt đông kinh tế, tài chính diễn ra trong công ty, thực hiện các báo cáo tài chính định kì theo tháng, theo quý, theo năm để cung cấp thông tin kế toán cho các cổ đông nhà lãnh

đạo công ty từ đó đưa ra những định hướng cụ thể về kinh tế tài chính cho công ty. Đồng thời, có nhiệm vụ cung cấp thông tin cho các bộ, ban ngành có liên quan, cơ quan thuế và các đối tác bên ngoài; thực hiện các quyết toán tài chính với các cơ quan quản lí Nhà nước theo quy định; mở đầy đủ các sổ sách kế toán và ghi chép hạch toán các nghiệp vụ kinh tế phát sinh theo đúng chế độ kế toán hiện hành.

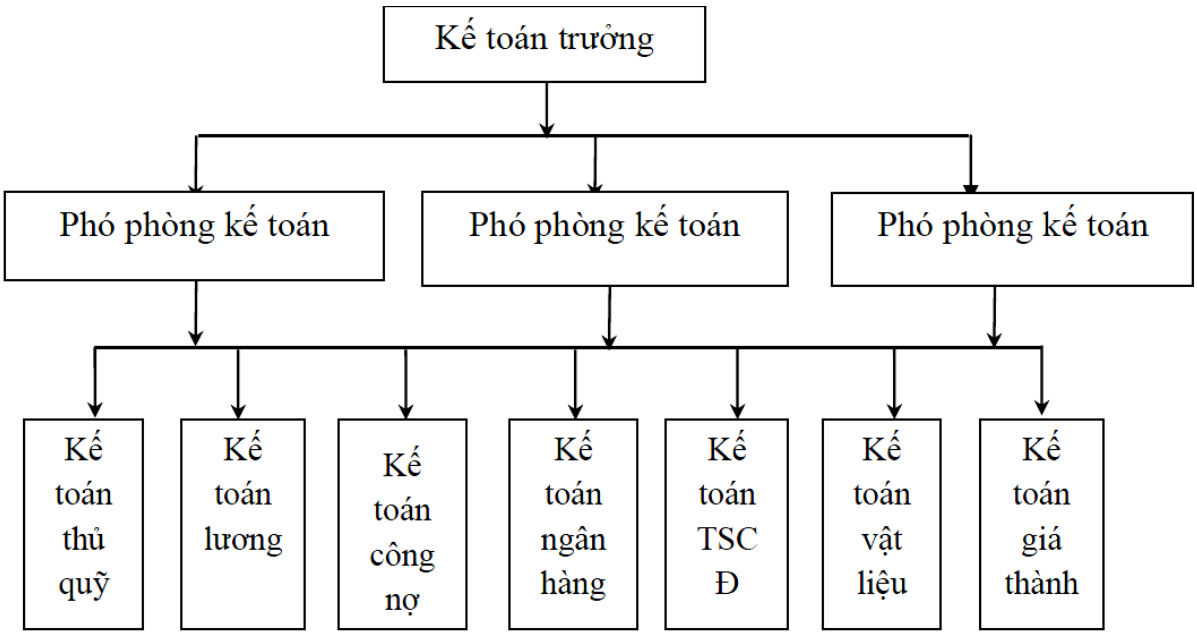

SƠ ĐỒ TỔ CHỨC BỘ MÁY KẾ TOÁN

+ ***Kế toán trưởng*:** là người đứng đầu bộ máy kế toán của công ty, chịu trách nhiệm tổ chức hướng dẫn và kiểm tra toàn bộ công tác kế toán tài chính của công ty.

+ ***Phó phòng kế toán***: là viên chức lãnh đạo bộ phận thống kê, tài sản, bộ phận giá thành tham mưu giúp việc Kế toán trưởng, chịu trách nhiệm trước Kế toán trưởng trong lĩnh vực được phân công.

+ ***Nhân viên kế toán giá thành***: Ghi chép cập nhật, phản ánh chính xác, trung thực, đầy đủ, mọi giá trị tài sản, vốn sản xuất, kết quả hoạt động sản xuất kinh doanh và dịch vụ của Công ty, lập báo cáo giá thành công đoạn, giá thành

toàn bộ trong sản xuất kinh doanh, làm quyết toán tài chính theo tháng quý năm, xác định lỗ, lãi trong kỳ kế hoạch cũng như trong các dịch vụ kinh doanh khác.

+ ***Nhân viên kế toán vật liệu***: Theo dõi nhập xuất nguyên vật liệu, đối chiếu số lượng, chất lượng vật tư nhiên liệu giữa sổ sách và thực tế tồn kho, kiểm tra đối chiếu các hợp đồng và chứng từ mua bán vật tư nguyên liệu, lập phiếu xuất nhập vật tư và làm chứng từ thanh quyết toán.

+ ***Nhân viên kế toán TSCĐ***: mở sổ theo dõi các loại TSCĐ huy động vào sản xuất, tài sản không dùng và tài sản đề nghị thanh lý, lập báo cáo kiểm kê, xác định từng chủng loại tài sản, theo dõi việc sửa chữa lớn TSCĐ, xác định tỷ lệ khấu hao, lập báo cáo thống kê theo định kỳ việc sửa chữa lớn và duy tu.

+ ***Nhân viên kế toán ngân hàng***: mở sổ theo dõi các tài khoản Công ty giao dịch với ngân hàng, tiền vay tiền gửi, làm thủ tục trả tiền đóng bảo hiểm, thuế và các khoản phải nộp khác. Lập báo cáo thống kê theo định kỳ các phần việc được phân công.

+ ***Nhân viên kế toán công nợ***: mở sổ theo dõi đối chiếu các khoản thu chi, tổ chức thu hồi công nợ, làm các thủ tục nộp ngân sách nhà nước, xây dựng các quy chế quản lý công nợ, lập báo cáo thống kê theo định kỳ các phần việc được phân công.

+ ***Nhân viên kế toán lương***: tính toán và thanh toán tiền lương và các chế độ đối với CBCNV, thu các khoản tạm ứng lương, các khoản đóng quỹ, tiền đóng BHXH, BHYT, tổng hợp các chứng từ, thanh quyết toán với BHXH, lập báo cáo thống kê theo định kỳ phần việc được giao.

+***Nhân viên thủ quỹ***: quản lý an toàn tuyệt đối tiền mặt, tín phiếu, ngân phiếu, ngoại tệ … Các chứng chỉ có giá trị bằng tiền của Công ty, mở sổ theo dõi các khoản thu, chi với khách hàng và cán bộ công nhân viên. Phối hợp cùng kế toán thanh toán làm các thủ tục nộp ngân sách nhà nước và Tập đoàn.

2.1.5.2. Chế độ kế toán áp dụng

Các chính sách kế toán chung tại Công ty Cổ Phần than Hà Lầm - Vinacomin được áp dụng theo Quyết định số 15/2006/QĐ-BTC ngày 20 tháng 3 năm 2006 của Bộ trưởng Bộ tài chính về việc ban hành Chế độ kế toán doanh nghiệp, cụ thể:

1. Kỳ kế toán năm bắt đầu từ ngày 01/01 đến 31/12 năm báo cáo.

2. Đơn vị tiền tệ sử dụng trong kế toán: đồng Việt Nam

3. Chế độ kế toán áp dụng: Chế độ kế toán doanh nghiệp ban hành theo quyết định số 15/2006/QĐ/BTC ngày 20/03/2006 của Bộ Tài chính

4. Hình thức sổ kế toán áp dụng: Nhật ký – Chứng từ

5. Nguyên tắc ghi nhận hàng tồn kho :

- Nguyên tắc ghi nhận hàng tồn kho: Theo giá gốc được quy định cụ thể cho từng loại vật tư, hàng hoá. Giá trị hàng tồn kho bao gồm giá mua cộng với thuế nhập khẩu, chi phí vận chuyển, bốc dỡ...

- Phương pháp tính giá trị hàng tồn kho: Giá đích danh.

- Phương pháp hạch toán hàng tồn kho: Kê khai thường xuyên.

6. Nguyên tắc kế toán TSCĐ:

- Nguyên tắc đánh giá TSCĐ : theo nguyên giá và hao mòn luỹ kế.

- Phương pháp khấu hao TSCĐ: Phương pháp khấu hao đường thẳng dựa trên thời gian sử dụng ước tính của tài sản phù hợp với tỷ lệ khấu hao quy định tại quyết định số 206/2003/QĐ - BTC ngày 12/12/2003 của Bộ tài chính. Nguyên giá đánh giá tài sản theo tỷ lệ còn lại thực tế ứng với giá thị trường tại thời điểm đánh giá, khấu hao tài sản cố định được tính theo phương pháp khấu hao.

7. Nguyên tắc và phương pháp chuyển đổi các đồng tiền khác : hạch toán ngoại tệ theo đúng tỷ giá giao dịch thực hiện. Đối với số dư cuối kỳ đánh giá ngoại tệ theo giao dịch liên ngân hàng tại thời điểm 31/12.

8. Phương pháp kế toán chi tiết NVL: Sổ đối chiếu luân chuyển.

- Phương pháp tính giá NVL xuất kho: Bình quân gia quyền cả kỳ dự trữ.

9. Phương pháp tính thuế GTGT: Phương pháp khấu trừ.

10. Nguyên tắc ghi nhận doanh thu: Doanh thu bán hàng và cung cấp dịch vụ, doanh thu hoạt động tài chính.

2.1.5.3. Hình thức sổ kế toán

Để ghi chép, hệ thống hoá thông tin, kế toán Công ty than Hà Lầm - Vinacomin thống nhất áp dụng hình thức kế toán Nhật ký- chứng từ.

Hình thức kế toán Nhật ký - chứng từ gồm các loại sổ kế toán sau:

- Nhật ký chứng từ;
- Bảng kê;
- Sổ cái;
- Sổ chi tiết;

Đặc trưng cơ bản của hình thức kế toán Nhật ký - Chứng từ là tập hợp và hệ thống hoá các nghiệp vụ kinh tế phát sinh theo bên Có của các tài khoản (TK) kết hợp với việc phân tích các nghiệp vụ kinh tế theo các TK đối ứng Nợ.

Trình tự ghi sổ kế toán như sau:

Hình thức kế toán kết hợp giữa việc ghi chép theo thứ tự thời gian với việc ghi sổ theo hệ thống giữa kế toán tổng hợp và kế toán chi tiết, giữa việc ghi chép hàng ngày với việc tổng hợp số liệu báo cáo cuối tháng.

- Hàng ngày, từ các chứng từ kế toán và các bảng phân bổ, kế toán vào các bảng kê và Nhật ký chứng từ, đồng thời lập sổ và thẻ kế toán chi tiết.

- Cuối tháng, từ Sổ hoặc thẻ kế toán, lập Bảng kê và căn cứ vào các Bảng kê và Sổ chi tiết, kế toán lập Nhật ký chứng từ.

- Đồng thời, tại thời điểm cuối tháng, kế toán tổng hợp số liệu từ Nhật ký chứng từ để vào Sổ cái tài khoản, tổng hợp số liệu từ sổ và thẻ kế toán chi tiết để vào bảng tổng hợp chi tiết.

- Để đảm bảo tính chính xác của số liệu, kế toán còn tiến hành đối chiếu, kiểm tra giữa Sổ cái tài khoản và bảng tổng hợp chi tiết.

- Cuối quý, tổng hợp số liệu từ các Bảng kê, Nhật ký chứng từ, Sổ cái vào Báo cáo tài chính.

Hàng ngày, căn cứ vào các chứng từ kế toán đã được kiểm tra lấy số liệu ghi trực tiếp vào các Nhật ký - Chứng từ hoặc bảng kê, sổ chi tiết có liên quan.

Đối với các loại chi phí sản xuất, kinh doanh phát sinh nhiều lần hoặc mang tính chất phân bổ, phải tập hợp, lập bảng phân bổ sau đã lấy số liệu kết quả của bảng phân bổ ghi vào các bảng kê và Nhật ký - Chứng từ có liên quan. Đối với các Nhật ký- Chứng từ được ghi căn cứ vào các Bảng kê, sổ chi tiết thì căn cứ vào số liệu tổng cộng của các bảng kê, sổ chi tiết, cuối tháng chuyển số liệu vào Nhật ký - Chứng từ. Cuối tháng, kế toán khoá sổ, cộng số liệu trên các Nhật ký - Chứng từ, kiểm tra, đối chiếu số liệu trên các Nhật ký - Chứng từ với các sổ, thẻ kế toán chi tiết, bảng tổng hợp chi tiết có liên quan và lấy số liệu tổng cộng của các Nhật ký - Chứng từ để ghi trực tiếp vào sổ cái.

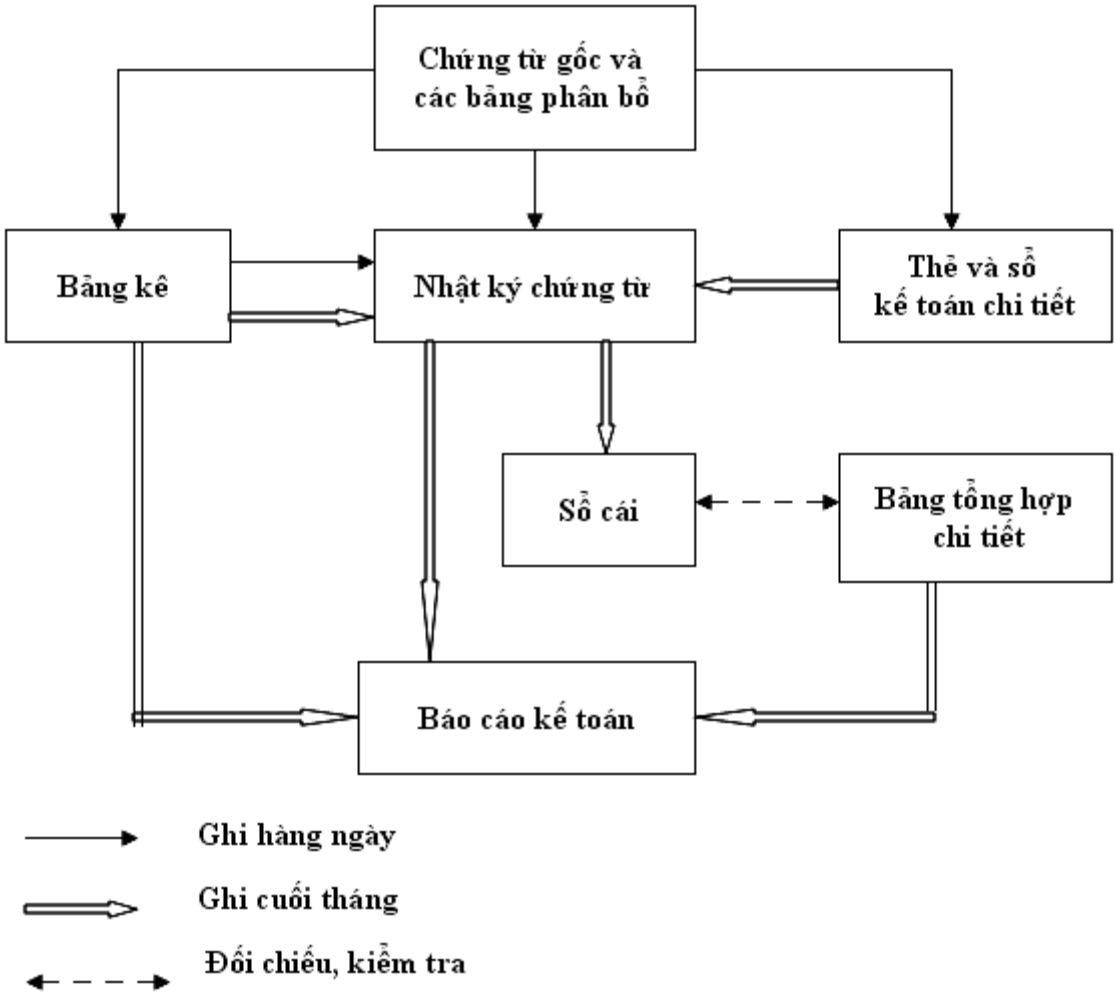

Sơ đồ: Hạch toán theo hình thức Nhật ký - Chứng từ.

2.1.5.4. Hệ thống tài khoản kế toán

Công ty đã đăng kí sử dụng hầu hết các tài khoản theo Quyết định số 15/2006/QĐ – BTC và các tài khoản sửa đổi, bổ sung theo các thông tư hướng dẫn.

2.1.5.5. Chứng từ kế toán

Hệ thống số sách sử dụng đáp ứng nhu cầu cho từng phần hành kế toán bao gồm: Bảng phân bổ, bảng kê, sổ cái, sổ (thẻ) kế toán chi tiết.

Bảng phân bổ gồm:

+ Bảng phân bổ nguyên, nhiên vật liệu và công cụ dụng cụ.

+ Bảng tính và bảng phân bổ khấu hao TSCĐ.

+ Bảng phân bổ tiền lương và BHYT, BHXH, KPCĐ

Bảng kê gồm:

+ Bảng kê số 1: Ghi nợ TK 111- Tiền mặt

+ Bảng kê số 2: Ghi nợ TK 112-TGNH

+ Bảng kê số 3: Tính giá thực tế nguyên, nhiên vật liệu.

+ Bảng kê số 4: Tập hợp chi phí 621, 622, 627

+ Bảng kê số 6: Được sử dụng để tập hợp chi phí chờ kết chuyển (TK 142),chi phí trả trước dài hạn (TK 242)

+ Bảng kê số 11: Theo dõi tình hình thanh toán với khách hàng (TK 131)

Nhật kí chứng từ gồm:

Ngoài nhật kí chứng từ số 3, số 6, số 7 kế toán công ty không dùng, còn lại kế toán công ty áp dụng đầy đủ các NKCT như trong chế độ kế toán đã quy định.

+ NKCT số 1: Ghi có TK 111- Tiền mặt

+ NKCT số 2: Ghi có TK 112- TGNH

+ NKCT số 4: Phản ánh số phát sinh, số dư TK 311, 315, 341

+ NKCT số 5: Ghi có TK 331- Phải trả người bán.

+ NKCT số 8: Phản ánh số phát sinh, số dư TK 155, 131, 511, 632, 635, 641, 642, 711, 811, 911.

+ NKCT số 10: Phản ánh số phát sinh, số dư TK 121, 133, 136, 138, 141, 144, 211, 222, 333, 334, 338, 421, 431, 441.

Các sổ chi tiết và sổ cái chủ yếu cho các TK 111, 112, 141, 136, 131, 152, 211, 311, 334, 621.

Tổ chức hệ thống báo cáo kế toán: Định kỳ (quý, năm), công ty lập các báo cáo kế toán theo quyết định số 15/2006/QĐ-BTC ban hành ngày 20/03/2006 của Bộ Tài Chính quy định chế độ báo cáo tài chính áp dụng cho các doanh nghiệp bao gồm:

- Thuyết minh báo cáo tài chính (Mẫu số B04-DN).

- Bảng cân đối kế toán (Mẫu số B01-DN).
- Báo cáo kết quả hoạt động kinh doanh (Mẫu số B02-DN).
- Báo cáo lưu chuyển tiền tệ (Mẫu số B03- DN).

2.2. Thực trạng công tác kế toán doanh thu và xác định kết quả kinh doanh tại công ty cổ phần than Hà Lầm - Vinacomin.

2.2.1. Hạch toán giá vốn hàng bán.

Để phản ánh giá vốn hàng xuất bán công ty sử dụng TK 632 – Giá vốn hàng bán.

Trị giá vốn hàng xuất bán trong kì tại công ty được tính theo phương pháp bình quân gia quyền cả kì dự trữ. Theo phương pháp này, giá trị của từng loại hàng tồn kho được tính theo giá trị trung bình của từng loại hàng tồn kho đầu kỳ và giá trị của từng loại hàng tồn kho được mua trong kỳ. Giá trị trung bình có thể được tính theo từng kỳ hoặc sau từng lô hàng nhập về, phụ thuộc vào điều kiện cụ thể của mỗi doanh nghiệp.

2.2.1.1. Tài khoản sử dụng:

- TK 155: "Thành phẩm"
- TK 632: "Giá vốn hàng bán"
- Các TK khác có liên quan.

2.2.1.2. Chứng từ, sổ sách kế toán sử dụng:

- Phiếu xuất kho, hoá đơn GTGT...
- Bảng kê số 8, nhật ký chứng từ số 8.
- Sổ cái các TK 155, 632.

2.2.1.3. Quy trình hạch toán:

- Giá vốn hàng xuất được căn cứ vào bảng tính giá thành do kế toán cung cấp.
- Giá thành được tính chi tiết cho từng mặt hàng trong từng đơn đặt hàng, từng hợp đồng kinh tế gồm các chi phí về nguyên phụ liệu, nhân công trực tiếp....

Khi phát sinh nghiệp vụ giao hàng cho khách, căn cứ vào phiếu xuất kho, hoá đơn GTGT, bảng tính giá thành và các chứng từ khác có liên quan, kế toán định khoản:

Nợ TK632

Có TK155

Căn cứ vào các chứng từ gốc đó kế toán vào bảng kê số 8, sổ chi tiết giá vốn hàng bán. Cuối tháng kế toán tổng hợp số liệu vào nhật ký chứng từ số 8 và sổ cái TK 632.

VD: Ngày 28/12/2010, Công ty bán cho Công ty kinh doanh than Quảng Ninh 8.5 tấn Than cám 6A AK 33.01 – 36 tại Kho 1A, giá vốn 681.532 đồng/tấn, đơn giá 771.092 đồng/ tấn, VAT: 10% chưa thanh toán, kế toán tiến hành hạch toán giá vốn cho đơn vị:

Nợ TK 632 : 5.793.022

Có TK 155: 5.793.022

Tập đoàn CN Than – Khoáng sản Việt Nam
Công ty cổ phần than Hà Lầm – Vinacomin

Mẫu số S04b8-DN
(Ban hành theo QĐ Số15/2006/QĐ-BTC ngày 20/3/2006 của BTBTC)

BẢNG KÊ SỐ 8 NHẬP - XUẤT - TỒN KHO

Tên TK 155 - Thành phẩm

Tháng 12 năm 2010

Đơn vị tính : VNĐ

Số dư đầu tháng: 77.236.893.823

STT	Chứng từ		Diễn giải	Ghi Nợ TK155, ghi Có các TK khác		Ghi Có TK155, ghi Nợ các TK khác	
	Số hiệu	Ngày tháng		TK154	Cộng Nợ TK155	TK632	Cộng Có TK155
1	PN489	10/12/2010	Nhập kho thành phẩm	526.962.044	526.962.044	…	…
2	PX356	18/12/2010	Giao hàng theo HĐ 91255	…	…	174.647.140	174.647.140
3	PX371	21/12/2010	Giao hàng theo HĐ 91658	…	…	36.531.789	36.531.789
4	PN544	28/12/2010	Nhập kho thành phẩm	1.076.907.832	1.076.907.832	…	…
	…	…	…	…	…	…	…
		Cộng		**38.960.783.651**	**38.960.783.651**	**62.905.015.682**	**62.905.015.682**

Số dư cuối tháng: 53.292.661.792

Ngày ... tháng ... năm 2010

Người ghi sổ **Kế toán trưởng**

(ký, họ tên) *(ký, họ tên)*

Tập đoàn CN Than – Khoáng sản Việt Nam

Công ty CP than Hà Lầm - Vinacomin

BẢNG KÊ CHI TIẾT TK 632

Tên TK : Giá vốn hàng bán

Tháng 12 năm 2010

ĐVT: VNĐ

STT	Diễn giải	Ghi Nợ TK 632, ghi có các TK			Ghi Có TK 632, ghi Nợ các TK	
		155	154	Cộng Nợ TK 632	911	Cộng Có TK 632
1	Giá vốn của thành phẩm đã cung cấp	126.475.334.296	-	126.475.334.296	126.475.334.296	126.475.334.296
2	Giá vốn của dịch vụ đã cung cấp	-	2.569.235.971	2.569.235.971	2.569.235.971	2.569.235.971
	Cộng	**126.475.334.296**	**2.569.235.971**	**129.044.570.267**	**129.044.570.267**	**129.044.570.267**

Ngày ... tháng ... năm 2010

Người ghi sổ **Kế toán trưởng**

(ký, họ tên) (ký, họ tên)

Tập đoàn CN Than – Khoáng sản Việt Nam **Mẫu số S05-DN**

Công ty CP than Hà Lầm – Vinacomin *(Ban hành theo QĐ Số15/2006/QĐ-BTC ngày 20/3/2006 của BTBTC)*

SỔ CÁI

TK 155 – Thành phẩm

Tháng 12 năm 2010

Số dư đầu năm	
Nợ	Có
35.606.038.950	

ĐVT: VNĐ

Ghi Có các TK. đối ứng Nợ với TK này	**…**	**Tháng 10**	**Tháng 11**	**Tháng 12**	**Cả năm**
154	…	3.863.098.432	8.906.784.420	3.453.863.742	19.831.871.150
331	…	1.944.863.972	…	…	132.753.876
…	…	…	…	…	…
Cộng SPS Nợ	…	51.807.962.404	90.905.677.325	38.960.783.651	1.758.937.468.884
Cộng SPS Có	…	60.909.291.163	55.215.770.715	62.905.015.682	1.741.250.846.042
Số dư cuối tháng Nợ	…	**41.546.987.213**	**77.236.893.823**	**53.292.661.792**	**53.292.661.792**

Có					

Ngày….. tháng…….năm 2010

Người ghi sổ	Kế toán trưởng	Giám đốc
(Ký, họ tên)	**(Ký, họ tên)**	**(Ký, họ tên, đóng dấu)**

Tập đoàn CN than – khoáng sản Việt Nam **Mẫu số S05-DN**

Công ty cổ phần than Hà Lầm – Vinacomin *(Ban hành theo QĐ Số15/2006/QĐ-BTC ngày 20/3/2006 của BTBTC)*

SỔ CÁI

TK 632 – Giá vốn hàng bán

Năm 2010

Số dư đầu năm	
Nợ	Có

ĐVT: VNĐ

Ghi Có các TK. đối ứng Nợ với TK này	Tháng 1	…	Tháng 11	Tháng 12	Cả năm
…	…	…	…	…	…
154	888.845.801		2.172.973.389	5.853.973.862	18.098.176.223
155	89.059.480.930		130.520.578.009	85.146.976.856	1.091.382.271.701
…	…	…	…	…	…
Cộng SPS Nợ	**89.948.326.731**		**132.693.745.424**	**129.044.570.267**	**1.109.480.447.924**
Cộng SPS Có	**89.948.326.731**		**132.693.745.424**	**129.044.570.267**	**1.109.480.447.924**
Số dư cuối tháng Nợ					
Có					

Ngày….. tháng…….năm 20…..

Người ghi sổ **Kế toán trưởng** **Giám đốc**

(Ký, họ tên)	**(Ký, họ tên)**	**(Ký, họ tên, đóng dấu)**

2.2.2.Kế toán doanh thu bán hàng và cung cấp dịch vụ.

2.2.2.1. Đặc điểm.

Doanh thu là tổng hợp giá trị các lợi ích kinh tế của doanh nghiệp thu được trong kỳ kế toán phát sinh từ hoạt động sản xuất thông thường của doanh nghiệp góp phần làm tăng vốn chủ sở hữu.

Doanh thu bán hàng được ghi nhận khi đồng thời thoả mãn các điều kiện sau:

+ Phần lớn rủi ro và lợi ích gắn liền với quyền sở hữu SP hoặc hàng hoá đã được chuyển giao cho người mua.

+ Công ty không còn nắm giữ quyền quản lý hàng hoá như người sở hữu hàng hoá hoặc quyền kiểm soát hàng hoá.

+ Doanh thu được xác định tương đối chắc chắn.

+ Công ty đã thu được hoặc sẽ thu được lợi ích kinh tế từ giao dịch bán hàng. Xác định được chi phí liên quan đến giao dịch bán hàng.

Khi có nhu cầu, khách hàng liên hệ với công ty qua các đơn đặt hàng. Việc giao dịch được thực hiện theo phương thức trực tiếp và được tiến hành căn cứ vào hợp đồng kinh tế đó ký kết giữa hai bên dựa vào việc xác định từ quyền hạn và trách nhiệm của mỗi bên.

Hình thức thanh toán sẽ được thực hiện thông qua các hợp đồng kinh tế. Thông thường, khách hàng thanh toán tiền bằng chuyển khoản. Tuỳ theo từng hợp đồng mà khách hàng có thể thanh toán sau khi nhận toàn bộ số hàng trong hợp đồng nhưng trong trường hợp một đơn hàng được chia thành nhiều lần giao hàng thì khách hàng có thể thanh toán sau mỗi lần giao nhận hàng.

2.2.2.2.Các tài khoản sử dụng:

- TK 131: "Phải thu của khách hàng" được mở chi tiết cho từng khách hàng.
- TK 333: "Thuế và các khoản phải nộp Nhà nước"
- TK 511: "Doanh thu bán hàng và cung cấp dịch vụ".

2.2.2.3. Chứng từ kế toán sử dụng:

- Hoá đơn giá trị gia tăng. Hoá đơn GTGT được lập thành 3 liên:

+ Liên 1: Lưu tại phòng tài chính kế toán của công ty.

+ Liên 2: giao cho khách hàng.

+ Liên 3: dùng để thanh toán và ghi sổ kế toán

- Các chứng từ thanh toán như: phiếu thu, giấy báo Có của ngân hàng.

2.2.2.4. Sổ sách kế toán sử dụng:

- Sổ chi tiết TK 131, 511.
- Sổ tổng hợp chi tiết TK 131.511
- Nhật ký chứng từ số 8.
- Bảng kê số 11, 1,2
- Sổ cái các TK 511, 131, 333.

2.2.2.5.Quy trình ghi sổ kế toán doanh thu tại công ty như sau:

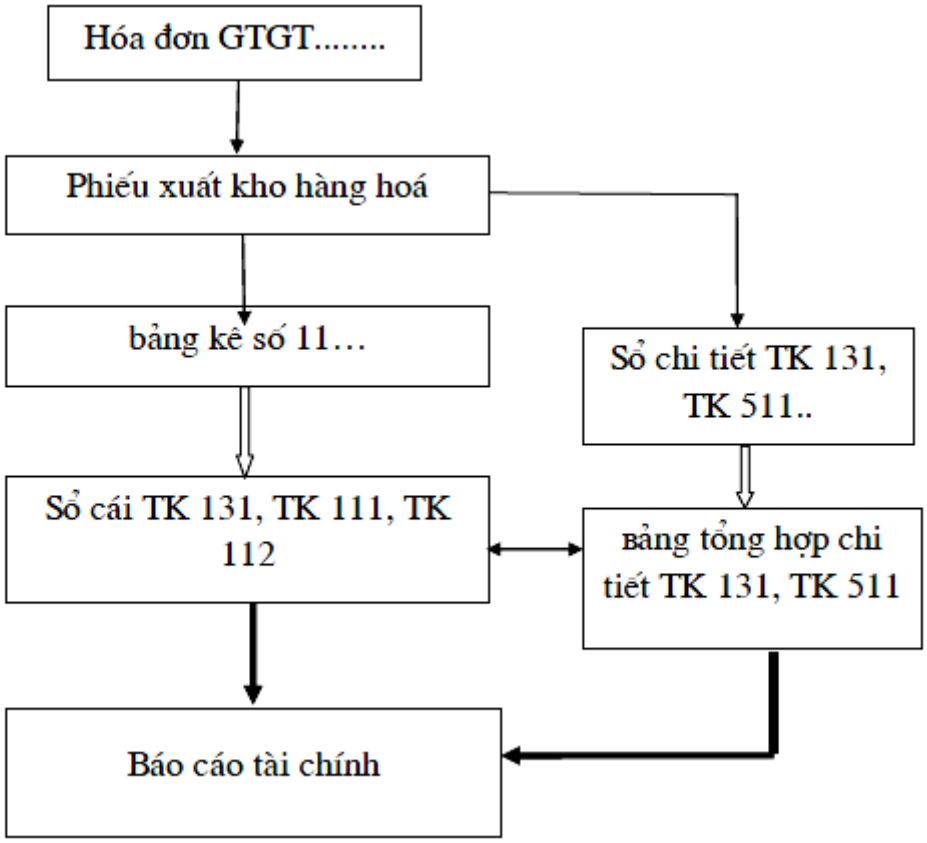

Ghi chú:

Ghi hàng ngày: ⟶

Ghi cuối tháng: ⇨

Ghi cuối quý: ⟶

Đối chiếu:

Giải thích sơ đồ:

Dựa vào số lượng hàng đó giao và hợp đồng kinh tế đó ký kết, kế toán ghi hoá đơn GTGT.

+ Nếu khách hàng trả tiền ngay có thể bằng tiền mặt (kế toán viết phiếu thu tương ứng với số tiền khách hàng thanh toán) hoặc chuyển khoản ngay trong ngày (nhận được giấy báo Có của ngân hàng), kế toán định khoản:

Nợ TK: 111, 112

Có TK: 511

Có TK: 3331

+ Nếu khách hàng có yêu cầu thanh toán chậm, kế toán định khoản:

Nợ TK : 131

Có TK: 511

Có TK: 3331

Dựa vào hoá đơn GTGT và các chứng từ thanh toán, kế toán tiến hành vào các sổ liên quan:

- Sổ chi tiết TK 131, sổ chi tiết TK 511
- Bảng kê số 11

Cuối quý kế toán tổng hợp vào nhật ký chứng từ số 8, sổ cái các TK 131, 511, bảng tổng hợp chi tiết...

Định kỳ, cuối quý kế toán tổng hợp số liệu từ các nhật ký chứng từ, bảng kê, sổ cái các TK và bảng tổng hợp chi tiết để lập báo cáo tài chính.

VD1: Ngày 28/12/2010, Công ty bán cho Công ty kinh doanh than Quảng Ninh 8.5 tấn than, giá vốn 681.532 đồng/tấn, đơn giá 771.092 đồng/ tấn, VAT: 10% chưa thanh toán, kế toán tiến hành hạch toán và ghi nhận doanh thu cho đơn vị:

a. Nợ TK 632 : 5.793.022

Có TK 155: 5.793.022

b. Nợ TK131 : 7.209.710

Có TK 511: 6.554.282

Có TK 3331: 655.428

Từ HĐGTGT kế toán vào các sổ chi tiết và NKCT số 8, cuối tháng vào sổ cái các TK.

HÓA ĐƠN GIÁ TRỊ GIA TĂNG Mẫu số : 01 GTKT 3LL

Liên 3: Nội bộ QU/2010B

Ngày 28 tháng 12 năm 2010 0052111

Đơn vị bán hàng: Công ty cổ phần than Hà Lầm - Vinacomin .....

Địa chỉ : Số 01 phố Tân Lập – Hà Lầm – Hạ Long – Quảng Ninh .....

Số tài khoản:.....

Điện thoại:.....MS: 0200585148.....

Họ tên người mua hàng: Công ty kinh doanh than Quảng Ninh .....

Địa chỉ : 351 Bạch Đằng – Bãi Cháy – Quảng Ninh .....

Số tài khoản:.....

Hình thức thanh toán :..Chưa thanh toán.....MS: 0200472257

STT	Tên hàng hóa,dịch vụ	ĐVT	Số lượng	Đơn giá	Thành tiền
1	Than cám 6A AK 33.01 - 36	Tấn	8.5	771.092	6.554.282
Cộng tiền hàng					6.554.282
Thuế suất GTGT:10%					655.428
Tổng tiền thanh toán					7.209.710
Số tiền viết bằng chữ: Bảy triệu hai trăm linh chín nghìn bảy trăm mười nghìn đồng.					

Người mua hàng **Người bán hàng** **Thủ trưởng đơn vị**

(ký, họ tên) *(ký, họ tên)* *(Ký, họ tên)*

CÔNG TY CỔ PHẦN THAN HÀ LẦM - VINACOMIN
Số 01 Phố Tân Lập – Hà Lầm – Hạ Long - QN

Mẫu số: S31-DN
(Ban hành theo QĐ số: 15/2006/QĐ-BTC Ngày 20/03/2006 của bộ trưởng BTC)

SỔ CHI TIẾT TK 131

TK: Phải thu khách hàng

Đối tượng : Công ty kinh doanh than Quảng Ninh
Tháng 12 năm 2010

ĐVT : VNĐ

Chứng từ		Diễn giải	TK đối ứng	Số phát sinh		Số dư	
Số hiệu	Ngày			Nợ	Có	Nợ	Có
		Số dư đầu kỳ				**36.758.093.143**	
		……..	….	….	….	….	
89335	28/12	Giao hàng theo HĐ chưa thanh toán	511	6.554.282			
			3331	655.428			
89508	30/12	Thanh toán bằng tiền gửi ngân hàng	112		85.000.000.000		
		……	….	….	….	….	….
		Cộng phát sinh tháng 12		**50.093.849.587**	**86.764.983.092**		
		Số dư cuối kỳ				**86.959.638**	

Ngày … tháng … năm 2010

Người ghi sổ **Kế toán trưởng** **Giám đốc**

(Ký, họ tên)	*(Ký, họ tên)*	*(Ký, họ tên, đóng dấu)*

Tập đoàn CN Than – Khoáng sản Việt Nam
Công ty cổ phần than Hà Lầm – Vinacomin

Mẫu số S04b11-DN
(Ban hành theo QĐ Số15/2006/QĐ-BTC ngày 20/3/2006 của BTBTC)

BẢNG KÊ SỐ 11

Tên TK 131 - Phải thu khách hàng
Tháng 12 năm 2010

ĐVT : VNĐ

STT	Diễn giải	Số dư đầu kỳ	Ghi Nợ TK 131, Ghi có các TK				TK Ghi có Tk 131, Ghi nơ các TK				Dư nợ cuối kỳ
			511	3331	…	Cộng Nợ	112	331	…	Cộng Có	
1	Công ty Kinh doanh Than Quảng Ninh	**36.758.093.143**	47.238.015.701	2.418.393.513	…	50.093.849.587	85.000.000.000	1.764.983.092	…	86.764.983.092	**86.959.638**
2	Công ty kho vận Hòn Gai – TKV	**47.402.722.054**	93.066.101.914	4.657.984.521	…	97.763.818.435	93.000.000.000	630.000.000	…	106.630.000.000	**38.536.540.489**
3	Công ty cổ phần than Vàng Danh – Vinacomin	**11.490.271**	304.031.413	33.097.301	…	4.313.195.852	…….	…….	…		**4.324.686.123**
4	Công ty cổ phần Than Núi Béo – Vinacomin	**360.238.774**	366.369.651	36.636.965	…	403.006.616	360.238.774	222.178.000	…	582.416.774	**180.828.616**
5	Tổng công ty than Đông Bắc	…….	1.355.826.222	499.128.470	…	19.490.413.167	……	……..	…	……..	**19.490.413.167**
	…	…	…	…	…	…		…	…	…	**…**
	Cộng	**89.922.840.949**	**148.203.389.401**	**7.645.240.770**	**…**	**199.799.646.782**	**178.360.238.774**	**13.145.390.327**	**…**	**191.505.629.101**	**98.216.858.630**

Ngày ... tháng ... năm 2010

Người ghi sổ	**Kế toán trưởng**
(Ký, ghi rõ họ tên)	(Ký, ghi rõ họ tên)

Tập đoàn CN Than – Khoáng sản Việt Nam
Công ty cổ phần than Hà Lầm – Vinacomin

BẢNG TỔNG HỢP TK 131

Tên TK: Phải thu khách hàng

Tháng 12 năm 2010

ĐVT : VNĐ

STT	Tên khách hàng	Số dư đầu kỳ		Số phát sinh trong kỳ		Số dư cuối kỳ	
		Nợ	Có	Nợ	Có	Nợ	Có
1	Công ty Kinh doanh than Quảng Ninh	**36.758.093.143**	-	50.093.849.587	86.764.983.092	**86.959.638**	-
2	Công ty kho vận Hòn Gai	**47.402.722.054**	-	97.763.818.435	106.630.000.000	**38.536.540.489**	-
3	Công ty cổ phần than Vàng Danh - Vinacomin	**11.490.271**	-	4.313.195.852	-	**4.324.686.123**	-
4	Công ty cổ phần than Núi Béo – Vinacomin	**360.238.774**	-	403.006.616	582.416.774	**180.828.616**	-
5	Tổng công ty than Đông Bắc	-	-	19.490.413.167	-	**19.490.413.167**	-
….	…….	…….	-	……..	……	**……**	-
	Cộng	**89.922.840.949**	-	**199.799.646.782**	**191.505.629.101**	**98.216.858.630**	-

Ngày ... tháng ... năm 2010

Người ghi sổ	**Kế toán trưởng**
(Ký, ghi rõ họ tên)	*(Ký, ghi rõ họ tên)*

Tập đoàn CN Than – Khoáng sản Việt Nam
Công ty cổ phần than Hà Lầm – Vinacomin

Mẫu số S04a8-DN
(Ban hành theo QĐ Số15/2006/QĐ-BTC ngày 20/3/2006 của BTBTC)

NHẬT KÝ CHỨNG TỪ SỐ 8

Tháng 12 năm 2010

STT	Số hiệu TK ghi Nợ	Các TK ghi Có / Các TK ghi Nợ	155	131	511	632	641	642	515	635	711	811	821	911	Cộng
A	B	C	1	2	3	4	5	6	7	8	9	10	11	12	13
1	111	Tiền mặt			12.648.872						22.905.740				**35.554.612**
2	112	Tiền gửi ngân hàng		178.360.238.774					225.765.093		14.574.863				**178.600.578.730**
3	152	Nguyên vật liệu									153.873.649				**153.873.649**
4	153	Công cụ dụng cụ									39.943.672				**39.943.672**
5	138	Phải thu khác									245.788.093				**245.788.093**
6	131	Phải thu khách hàng			148.203.389.401						4.765.972.098				**152.969.361.499**
7	331	Phải trả người bán		13.145.390.327					103.546.867		1.546.345.977				**14.795.283.171**
8	511	Doanh thu bán hàng và CCDV												165.073.862.725	**165.073.862.725**
9	632	Giá vốn hàng bán	126.475.334.296												**126.475.334.296**
10	911	Xác định kết quả KD		191.505.629.101		129.044.570.267	25.765.901.743	6.238.973.302		7.468.940.648		7.092.800.651	6.990.245.561		**374.107.061.273**
		Cộng	**126.475.334.296**	**191.505.629.101**	**148.216.038.273**	**129.044.570.267**	**25.765.901.743**	**6.238.973.302**	**329.311.960**	**7.468.940.648**	**6.789.404.092**	**7.092.800.651**	**6.990.245.561**	**165.073.862.725**	**820.991.012.619**

Tập đoàn CN Than – Khoáng sản Việt Nam
Công ty cổ phần than Hà Lầm – Vinacomin

Mẫu số S05-DN
(Ban hành theo QĐ Số15/2006/QĐ-BTC ngày 20/3/2006 của BTBTC)

SỔ CÁI

TK 131 – Phải thu khách hàng

Tháng 12 năm 2010

Số dư đầu năm	
Nợ	Có
89.922.840.949	

ĐVT: VNĐ

Ghi Có các TK đối ứng Nợ với TK này	Tháng 1	…	Tháng 11	Tháng 12	Cả năm
…	…	…	…	…	…
333	9.995.085.299	…	7.986.537.281	8.312.645.131	90.765.543.876
511	99.950.852.987	…	104.684.865.702	148.203.389.401	1.435.974.312.756
711	876.964.643	…	13.012.688.615	3.763.098.246	9.034.765.975
Cộng SPS Nợ	**200,745,743,878**	**…**	**125.684.091.598**	**199.799.646.782**	**1.863.789.004.357**
Cộng SPS Có	**74.654.879.990**	**…**	**102.543.676.111**	**191.505.629.101**	**1.765.572.145.727**
Số dư cuối tháng Nợ	**126,090,863,888**	…	**89.922.840.949**	**98.216.858.630**	**98.216.858.630**
Có					

Ngày….. tháng…….năm 2010

Người ghi sổ	Kế toán trưởng	Giám đốc
(Ký, họ tên)	(Ký, họ tên)	(Ký, họ tên, đóng dấu)

Tập đoàn CN than – khoáng sản Việt Nam
Công ty cổ phần than Hà Lầm – Vinacomin

Mẫu số S05-DN
(Ban hành theo QĐ Số15/2006/QĐ-BTC ngày 20/3/2006 của BTBTC)

SỔ CÁI

TK 511 – Doanh thu bán hàng và cung cấp dịch vụ

Tháng 12 năm 2010

Số dư đầu năm	
Nợ	Có

Đơn vị tính : đồng

Ghi Có các TK. đối ứng Nợ với TK này	Tháng 1	…	Tháng 11	Tháng 12	Cả năm
112	…	…	…	…	…
632	…	…	…	…	…
911	109.786.415.317		143.612.943.853	145.741.863.972	1.396.695.247.755
Cộng SPS Nợ	**109.786.415.317**		**143.612.943.853**	**145.741.863.972**	**1.396.695.247.755**
Cộng SPS Có	**109.786.415.317**		**143.612.943.853**	**145.741.863.972**	**1.396.695.247.755**
Số dư cuối tháng Nợ					

Có					

Ngày….tháng…….năm 2010

Người ghi sổ	Kế toán trưởng	Giám đốc
(Ký, họ tên)	**(Ký, họ tên)**	**(Ký, họ tên, đóng dấu)**

2.2.3.Hạch toán chi phí bán hàng.

2.2.3.1. Nội dung:

Quá trình bán hàng là giai đoạn cuối cùng của sản xuất kinh doanh, nó có ý nghĩa vô cùng quan trọng đối với các doanh nghiệp vì quá trình này chuyển hoá vốn từ hình thái hiện vật sang hình thái tiền tệ, giúp cho doanh nghiệp thu hồi vốn để tiếp tục sản xuất kinh doanh. Từ vai trò quan trọng đó đòi hỏi doanh nghiệp phải có những phương pháp hạch toán chứng từ và sổ sách phù hợp và chính xác. thường xuyên theo dõi tình hình biến động của từng loại hàng hoá, các khoản doanh thu.

Chi phí bán hàng là những chi phí thực tế phát sinh trong quá trình bán sản phẩm, cung cấp hàng hoá dịch vụ bao gồm: chi phí chào bán, chi phí bảo quản, đóng gói, vận chuyển……; chi phí khấu hao TSCĐ tại bộ phận bán hàng, chi phí bảo hành, các chi phí khác bằng tiền khác….

Công ty không bán lẻ các sản phẩm nên trong chi phí bán hàng của công ty không có chi phí về tiền lương nhân viên bán hàng mà chỉ bao gồm một số khoản chi liên quan đến quá trình đóng gói. vận chuyển hàng hoá như: chi phí bao bì, cước vận chuyển. ...

2.2.3.2. Tài khoản sử dụng:

- Tài khoản 641: “Chi phí bán hàng”. Trong đó:

+ TK 6412: Chi phí vật liệu. bao bì.

+ TK 6417: Chi phí dịch vụ mua ngoài

+ TK 6418: Chi phí bằng tiền khác.

- Các tài khoản khác có liên quan: 111. 112....

2.2.3.3. Sổ sách chứng từ kế toán sử dụng:

- Hoá đơn GTGT
- Phiếu chi, giấy báo Nợ của ngân hàng.
- Bảng kê chi tiết TK 641
- Bảng kê số 5
- Nhật ký chứng từ số 8

- Sổ cái TK 641

- Các sổ sách khác có liên quan.

VD: Ngày 31/12/2010, kế toán tiến hành trích khấu hao TSCĐ cho bộ phận bán hàng là 859.754.420 đồng.

Kế toán tiến hành ghi vào sổ chi tiết TK 214, thẻ TSCĐ, sổ chi tiết TK 641, vào bảng kê số 5, cuối tháng vào sổ cái các TK.

Định khoản:

Nợ TK 641: 859.754.420

Có TK 214: 859.754.420

CÔNG TY CỔ PHẦN THAN HÀ LẦM - VINACOMIN

Số 01 Phố Tân Lập – Hà Lầm – Hạ Long - QN

Mẫu số: S31 – DN

(Ban hành theo QĐ số: 15/2006/QĐ-BTC Ngày 20/03/2006 của bộ trưởng BTC)

SỔ CHI TIẾT TK641

Tên TK: Chi phí bán hàng

Tháng 12 năm 2010

ĐVT: VNĐ

Chứng từ		Diễn giải	TK ĐƯ	Số phát sinh		Số dư	
Số hiệu	Ngày tháng			Nợ	Có	Nợ	Có
		Số dư đầu kỳ					
		…….		…	-	…	-
00411680	22/12	Chi phí vận chuyển cho công ty TNHH TM&VT Phúc Xuyên	111	5.250.000	-	-	-
00411703	31/12	Khấu hao TSCĐ cho bộ phận bán hàng	214	859.754.420	-	-	-
		…	…	…	…	…	…
		Cộng số phát sinh		**10.506.087.973**	**-**	**-**	**-**

Ngày….. tháng…….năm 2010

Người ghi sổ	**Kế toán trưởng**	**Giám đốc**
(Ký, họ tên)	*(Ký, họ tên)*	*(Ký, họ tên)*

Công ty CP than Hà Lầm - Vinacomin
Số 01 Phố Tân Lập – Hà Lầm – Hạ Long - QN

Mẫu số: S04b5 – DN
(Ban hành theo QĐ số: 15/2006/QĐ-BTC Ngày 20/03/2006 của BT BTC)

BẢNG KÊ SỐ 5

Tập hợp: TK641, TK642: Chi phí bán hàng và QLDN

Tháng 12 năm 2010

ĐVT: VNĐ

STT	Các TK ghi Có / Các TK ghi Nợ	TK111	TK112	TK152	TK214	TK311	TK334	TK 338	TK154	Cộng
1	**TK 641 – Chi phí bán hàng**									
	Chi phí nhân viên						794.851.964			794.851.964
	Chi phí vật liệu, bao bì								7.198.531.974	7.198.531.974
	Chi phí khấu hao TSCĐ				859.754.420					859.754.420
	Chi phí dịch vụ mua ngoài					1.547.085.529				1.547.085.529
	Chi phí khác bằng tiền	18.904.000		6.523.962			80.436.124			105.864.086
	Cộng	**18.904.000**		**6.523.962**	**859.754.420**	**1.547.085.529**	**875.288.088**		**7.198.531.974**	**10.506.087.973**
2	**TK 642 – Chi phí quản lý doanh nghiệp**									
	Chi phí nhân viên quản lý						8.870.154.785			8.870.154.785
	Tiền lương						9.370.048.823			9.370.048.823
	BHXH, BHYT, KPCĐ, Tiền ăn ca							2.572.576.585		2.572.576.585
	Chi phí vật liệu quản lý			1.937.870.771						1.937.870.771
	Chi phí đồ dùng văn phòng									0
	Chi phí khấu hao TSCĐ				497.346.907					497.346.907
	Thuế phí và lệ phí									
	Chi phí dự phòng									
	Dịch vụ mua ngoài		958,742,091			747.839.169				1.706.581.260
	Chi phí khác bằng tiền	856,878,326	697.268.135				770.153.978			2.324.300.439
	Cộng	**856.878.326**	**1.656.010.226**	**1.937.870.771**	**497.346.907**	**747.839.169**	**19.010.357.586**	**2.572.576.585**		**27.278.879.570**

Ngày….. tháng…….năm 2010

Người ghi sổ	**Kế toán trưởng**	**Giám đốc**
(Ký, họ tên)	*(Ký, họ tên)*	*(Ký, họ tên)*

Tập đoàn CN than – khoáng sản Việt Nam
Công ty cổ phần than Hà Lầm – Vinacomin

Mẫu số S05-DN
(Ban hành theo QĐ Số15/2006/QĐ-BTC ngày 20/3/2006 của BTBTC)

SỔ CÁI

TK 641 – Chi phí bán hàng

Năm 2010

Số dư đầu năm	
Nợ	Có

Đơn vị tính : đồng

Ghi Có các TK. đối ứng Nợ với TK này	Tháng 1	…	Tháng 11	Tháng 12	Cả năm
…	…	…	…	…	…
111	8.647.973	…	4.356.025	5.250.000	24.308.543
141	85.346.037	…	94.257.150	87.072.961	912.085.873
152	490.725	…	851.406	1.924.071	80.942.005
154	-	-	-	8.647.940.538	8.647.940.538
334	574.752.801	…	804.850.029	993.975.694	8.904.875.862
338	60.769.032	…	59.748.426	61.598.004	614.658.297
…	…	…	…	…	…
Cộng SPS Nợ	**2.659.823.542**	…	**2.357.942.865**	**10.506.087.973**	**47.068.357.023**
Cộng SPS Có	**2.659.823.542**	…	**2.357.942.865**	**10.506.087.973**	**47.068.357.023**
Số dư cuối tháng Nợ					
Có					

Ngày….. tháng…….năm 2010

Người ghi sổ **Kế toán trưởng** **Giám đốc**

(Ký, họ tên)	**(Ký, họ tên)**	**(Ký, họ tên, đóng dấu)**

2.2.4.Hạch toán chi phí quản lý doanh nghiệp.

2.2.4.1. Nội dung:

Chi phí quản lý doanh nghiệp là tài khoản phản ánh các chi phí quản lý chung của doanh nghiệp gồm chi phí nhân viên quản lý doanh nghiệp (tiền lương, tiền công, các khoản phụ cấp…), bảo hiểm xã hội, bảo hiểm y tế, kinh phí công đoàn của nhân viên quản lý doanh nghiệp, chi phí vật liệu văn phòng, công cụ lao động, khấu hao TSCĐ dùng cho quản lý doanh nghiệp, tiền thuê đất, thuế môn bài, dự phòng phải thu khó đòi, dịch vụ mua ngoài khác (điện, nước, fax, cháy nổ…), Chi phí bằng tiền khác (chi phí tiếp khách, hội nghị KH….)

2.2.4.2. Tài khoản sử dụng:

Tài khoản 642: " Chi phí quản lý doanh nghiệp". Trong đó:

+ TK 6421 – Chi phí nhân viên quản lý

+ TK 6422 – Chi phí đồ dùng văn phòng

+ TK 6423 – Chi phí khấu hao TSCĐ

+ TK 6425 – Thuế. phí và lệ phí

+TK 6427 – Chi phí dịch vụ mua ngoài

+ TK 6428 – Chi phí bằng tiền khác

2.2.4.3. Sổ sách chứng từ kế toán sử dụng:

- Hoá đơn GTGT
- Phiếu chi, Giấy báo Nợ của ngân hàng
- Bảng tính và phân bổ tiền lương và các khoản trích theo lương
- Bảng phân bổ khấu hao TSCĐ
- Bảng kê chi tiết TK 642
- Bảng kê số 5
- Nhật ký chứng từ số 8
- Sổ cái TK 642
- Các sổ sách khác có liên quan

Ví dụ: Ngày 18/12/2010, thanh toán tiền viện phí điều trị bệnh nghề nghiệp cho cán bộ công nhân trong công ty, số tiền 76.852.072 VNĐ. Kế toán hạch toán như sau:

Nợ TK 6427 : 76.852.072

Có TK 112 : 76.852.072

Kế toán nhập vào bảng kê số 5 và NKCT số 8. Từ đó vào sổ cái Tk 642.

CÔNG TY CỔ PHẦN THAN HÀ LẦM - VINACOMIN

Số 01 Phố Tân Lập – Hà Lầm – Hạ Long - QN

Mẫu số: S31 – DN

(Ban hành theo QĐ số: 15/2006/QĐ-BTC Ngày 20/03/2006 của bộ trưởng BTC)

SỔ CHI TIẾT TK 642

Tên TK: Chi phí quản lý doanh nghiệp

Tháng 12 năm 2010

ĐVT: VNĐ

Chứng từ		Diễn giải	TK ĐƯ	Số phát sinh		Số dư	
Số hiệu	Ngày tháng			Nợ	Có	Nợ	Có
		Số dư đầu kỳ					
		…….		…	-	…	-
00411905	18/12	Thanh toán tiền viện phí điều trị bệnh nghề nghiệp cho cán bộ công nhân	112	76.852.072	-	-	-
00412513	31/12	Khấu hao TSCĐ cho bộ phận bán hàng	214	497.346.907	-	-	-
		…	…	…	…	…	…
		Cộng số phát sinh		**27.278.879.570**	-	-	-

Ngày….. tháng…….năm 2010

Người ghi sổ	**Kế toán trưởng**	**Giám đốc**
(Ký, họ tên)	*(Ký, họ tên)*	*(Ký, họ tên)*

Tập đoàn CN than – khoáng sản Việt Nam **Mẫu số S05-DN**

Công ty cổ phần than Hà Lầm – Vinacomin *(Ban hành theo QĐ Số15/2006/QĐ-BTC ngày 20/3/2006 của BTBTC)*

SỔ CÁI

TK 642 – Chi phí quản lý doanh nghiệp

Năm 2010

Số dư đầu năm	
Nợ	Có

Đơn vị tính : đồng

Ghi Có các TK. đối ứng Nợ với TK này	Tháng 1	…	Tháng 11	Tháng 12	Cả năm
111	860.974.389	…	641.972.987	856,878,326	10.701.437.934
112	442.547.098	…	305.654.862	1,656,010,226	4.659.874.127
334	1.905.862.977	…	2.675.862.243	19.010.357.586	26.759.082.961
338	234.863.080	…	301.875.023	2.572.576.585	3.435.867.963
…	…	…	…	…	…
Cộng SPS Nợ	**20.543.752.642**	…	**39.547.962.563**	**27.278.879.570**	**143.958.700.534**
Cộng SPS Có	**20.543.752.642**	…	**39.547.962.563**	**27.278.879.570**	**143.958.700.534**
Số dư cuối tháng Nợ					
Có					

Ngày….. tháng…….năm 2010

Người ghi sổ	Kế toán trưởng	Giám đốc
(ký,họ tên)	(Ký, họ tên)	(Ký, họ tên, đóng dấu)

2.2.5. Hạch toán doanh thu hoạt động tài chính.

- Doanh thu hoạt động tài chính của công ty chủ yếu là khoản lãi tiền gửi ngân hàng. Sau khi nhận được chứng từ do ngân hàng gửi đến, kế toán phản ánh vào bảng kê chi tiết, và sổ cái TK515. Doanh thu hoạt động tài chính khác được ghi nhận khi thoả mãn đồng thời 2 điều kiện sau:

+ Có khả năng thu được lợi ích kinh tế từ giao dịch cung cấp dịch vụ đó.

+ Doanh thu được xác định tương đối chắc chắn.

+ Cổ tức lợi nhuận được chia, được ghi nhận khi công ty được quyền nhận cổ tức hoặc được quyền nhận lợi nhuận từ việc góp vốn.

- Chứng từ sử dụng: Giấy báo có của Ngân hàng về số lãi tiền gửi. Bản sao kê chi tiết tài khoản của Ngân hàng gửi cho công ty ...

- Quy trình hạch toán:

Khi nhận được giấy báo có, bản sao kê chi tiết tài khoản của ngân hàng gửi cho công ty về khoản tiền lãi, kế toán vào bảng kê chi tiết. Căn cứ vào bảng kê chi tiết, kế toán vào sổ cái TK515 và sổ cái TK112 về phần tiền lãi được hưởng.

Ví dụ: Ngày 31/12/2010, công ty nhận được giấy báo có của Ngân hàng TMCP Quốc tế - VIB Quảng Ninh về số tiền lãi gửi ngân hàng là 273.710.255 VNĐ.

- Căn cứ vào giấy báo có kế toán định khoản:

Nợ TK 112: 273.710.255

Có TK 515: 273.710.255

- Sau đó kế toán vào bảng kê chi tiết và NKCT số 8. Từ đó lập sổ cái TK515.

Ngân hàng TMCP Quốc tế - VIB Quảng Ninh

GIẤY BÁO CÓ

Ngày 31 tháng 12 năm 2010

Kính gửi: Công ty cổ phần than Hà Lầm – Vinacomin

Địa chỉ: Số 01 phố Tân Lập – Hà Lầm – Hạ Long – Quảng Ninh

Mã số thuế: 6700234892

Số tài khoản: 02001017024759

Loại tiền: VNĐ

Loại thanh toán: Tiền gửi thanh toán

Chúng tôi xin thông báo đã ghi Có tài khoản của quý khách số tiền chi tiết như sau:

Nội dung	**Số tiền**
Lãi suất tiền gửi không kỳ hạn tại Ngân hàng TMCP Quốc tế - VIB Quảng Ninh	273.710.255
Tổng số tiền	**273.710.255**

Số tiền bằng chữ: Hai trăm bảy mươi ba triệu bảy trăm mười nghìn hai trăm năm mươi năm đồng.

Lập phiếu	**Kiểm soát**	**Kế toán trưởng**
(ký, họ tên)	*(ký, họ tên)*	*(ký, họ tên)*

Tập đoàn CN Than – Khoáng sản Việt Nam
Công ty CP than Hà Lầm – Vinacomin

BẢNG KÊ CHI TIẾT TK 515

Tên TK: Doanh thu hoạt động tài chính

Tháng 12 năm 2010

ĐVT: VNĐ

STT	Diễn giải	Ghi Nợ TK515, ghi Có các TK khác		Ghi Có TK515, ghi Nợ các TK khác	
		TK911	Cộng Nợ TK515	TK112	Cộng Có TK515
1	Lãi tiền gửi ngân hàng	-	-	273.710.255	273.710.255
2	Kết chuyển thu nhập từ hoạt động tài chính	273.710.255	273.710.255	-	-
	Tổng cộng	-	**273.710.255**	-	**273.710.255**
	Cộng quý 4	**-**	**273.710.255**	**-**	**273.710.255**

Người ghi sổ
(ký, họ tên)

Kế toán trưởng
(ký, họ tên)

CÔNG TY CỔ PHẦN THAN HÀ LẦM - VINACOMIN
Số 01 Phố Tân Lập – Hà Lầm – Hạ Long - QN

Mẫu số: S05 – DN
(Ban hành theo QĐ số: 15/2006/QĐ-BTC Ngày 20/03/2006 của bộ trưởng BTC)

SỔ CÁI

(Dùng cho hình thức Nhật ký – Chứng từ)
Năm 2010
Tên tài khoản : Doanh thu hoạt động tài chính
Số hiệu : 515

Số dư đầu năm	
Nợ	Có

Đơn vị tính : đồng

Ghi Có các TK đối ứng Nợ với TK này	**Tháng 1**	**…**	**Tháng 9**	**…**	**Tháng 12**	**Cả năm**
911	14.029.636	…	25.564.897	…	20.870.429	273.710.255
Cộng SPS Nợ	**14.029.636**	…	**25.564.897**	…	**20.870.429**	**273.710.255**
Cộng SPS Có	**14.029.636**	…	**25.564.897**	…	**20.870.429**	**273.710.255**
Số dư cuối tháng Nợ	-	-	-	-	-	-
Có						

Ngày….. tháng……năm 20…..

Người ghi sổ	Kế toán trưởng	Giám đốc
(ký,họ tên)	*(Ký, họ tên)*	*(Ký, họ tên, đóng dấu)*

2.2.6.Hạch toán chi phí tài chính.

Nguyên tắc và phương pháp ghi nhận chi phí tài chính:

Các khoản chi phí được ghi nhận vào chi phí tài chính gồm:

- Chi phí cho vay và đi vay vốn:

- Các khoản lỗ do thay đổi tỷ giá hối đoái của các nghiệp vụ phát sinh liên quan đến ngoai tệ.

- TK kế toán sử dụng: TK 635 - " Chi phí tài chính"

Ví dụ: Trong tháng 12, kế toán tiến hành trả lãi tiền vay ngân hàng với số tiền 2.584.901.538 VNĐ. Kế toán định khoản:

Nợ TK 635: 2.584.901.538

Có TK 335: 2.584.901.538

Kế toán ghi vào bảng kê chi tiết TK 635 và Nhật ký chứng từ số 8.

- Cuối tháng tổng hợp số liệu vào sổ cái TK 635.

Tập đoàn CN Than – Khoáng sản Việt Nam

Công ty CP than Hà Lầm – Vinacomin

BẢNG KÊ CHI TIẾT TK635

Tên TK: Chi phí hoạt động tài chính

Tháng 12 năm 2010

ĐVT: VNĐ

STT	Diễn giải	Ghi Nợ TK635, ghi Có các TK khác		Ghi Có TK635, ghi Nợ các TK khác	
		TK335	**Cộng Nợ TK635**	**TK911**	**Cộng Có TK635**
1	Lãi vay phải trả ngân hàng	2.584.901.538	2.584.901.538	-	-
2	Kết chuyển chi phí hoạt động tài chính	-	-	2.584.901.538	2.584.901.538
	Tổng cộng	-	2.584.901.538	-	2.584.901.538
	Cộng quý 4	-	**(1.512.811.460)**	**-**	**(1.512.811.460)**

Ngày….. tháng…….năm 2010

Người ghi sổ
(ký, họ tên)

Kế toán trưởng
(ký, họ tên)

Tập đoàn CN than – khoáng sản Việt Nam
Công ty cổ phần than Hà Lầm – Vinacomin

Mẫu số S05-DN
(Ban hành theo QĐ Số15/2006/QĐ-BTC ngày 20/3/2006 của BTBTC)

SỔ CÁI

(Dùng cho hình thức Nhật ký – chứng từ)

TK 635 – Chi phí tài chính

Năm 2010

Số dư đầu năm	
Nợ	Có

Đơn vị tính : đồng

Ghi Có các TK. đối ứng Nợ với TK này	**…**	**Tháng 8**	**Tháng 9**	**…**	**Tháng 12**	**Cả năm**
112	-	2.138.696.906	1.978.865.852	-	-	23.485.799.806
331	-	54.930.612	153.897.044	-	-	850.341.062
335	-	-	210.279.500	-	2.584.901.538	8.588.130.677
…	…	…	…	…	…	…
Cộng SPS Nợ	-	**3.960.738.831**	**4.869.043.562**	-	**2.584.901.538**	**40.657.369.410**
Cộng SPS Có	-	**3.960.738.831**	**4.869.043.562**	-	**2.584.901.538**	**40.657.369.410**
Số dư cuối tháng Nợ						
Có						

Ngày….. tháng…….năm 2010

Người ghi sổ **Kế toán trưởng** **Giám đốc**

(ký, họ tên)	(Ký, họ tên)	(Ký, họ tên, đóng dấu)

2.2.7. Hạch toán thu nhập khác.

Thu nhập khác của công ty bao gồm:

- Thu nhập từ thanh lý, nhượng bán TSCĐ

- Thu tiền phạt do khách hàng vi phạm hợp đồng

- Thu nhập quà biếu, quà tặng bằng tiền, hiện vật của các tổ chức, cá nhân tặng cho Công ty.

- Các khoản thu nhập khác ngoài các khoản nêu trên.

TK sử dụng: TK 711: "Thu nhập khác"

VD: Ngày 31/12/2010 kế toán tổng hợp và kết chuyển toàn bộ thu nhập khác để xác định kết quả kinh doanh quý 4 năm 2010. Kế toán định khoản:

Nợ TK 711: 7.542.973.143

Có TK 911: 7.542.973.143

Kế toán vào nhật ký chứng từ số 8 và sổ cái TK 711.

2.2.8. Chi phí khác tại công ty:

Chi phí khác tại công ty cổ phần than Hà Lầm – Vinacomin gồm các khoản sau:

- Chi phí thanh lý, nhượng bán TSCĐ và giá trị còn lại của TSCĐ thanh lý, nhượng bán đó.

- Tiền phạt do Công ty vi phạm hợp đồng.

- Bị phạt thuế, truy thu nộp thuế.

- Các khoản chi phí khác ngoài các khoản trên.

- Tài khoản sử dụng: TK 811: "Chi phí khác"

VD: Ngày 31/12/2010 kế toán tổng hợp và kết chuyển toàn bộ chi phí khác để xác định kết quả kinh doanh quý 4 năm 2010. Kế toán định khoản:

Nợ TK 911: 6.085.321.752

Có TK 811: 6.085.321.752

Kế toán nhập số liệu vào Nhật ký chứng từ số 8 và sổ cái TK 811.

Tập đoàn CN than – khoáng sản Việt Nam
Công ty cổ phần than Hà Lầm – Vinacomin

Mẫu số S05-DN
(Ban hành theo QĐ Số15/2006/QĐ-BTC ngày 20/3/2006 của BTBTC)

SỔ CÁI

(Dùng cho hình thức Nhật ký – chứng từ)

TK 811 – Chi phí khác

Năm 2010

Số dư đầu năm	
Nợ	Có

Đơn vị tính : đồng

Ghi Có các TK. đối ứng Nợ với TK này	**…**	**Tháng 8**	**Tháng 9**	**…**	**Tháng 12**	**Cả năm**
111	-	13.696.906	678.865.852	-	302.485.554	485.799.806
331	-	54.930.612	253.897.044	-	118.328.774	850.341.062
152	-	-	210.279.500	-	1.979.121.863	3.588.130.677
…	…	…	…	…	…	…
Cộng SPS Nợ	-	**232.580.792**	**238.399.293**	-	**6.085.321.752**	**17.661.866.559**
Cộng SPS Có	-	**232.580.792**	**238.399.293**	-	**6.085.321.752**	**17.661.866.559**
Số dư cuối tháng Nợ						
Có						

Ngày….. tháng…….năm 2010

Người ghi sổ **Kế toán trưởng** **Giám đốc**

(ký,họ tên) *(Ký, họ tên)* *(Ký, họ tên, đóng dấu)*

Tập đoàn CN than – khoáng sản Việt Nam
Công ty cổ phần than Hà Lầm – Vinacomin

Mẫu số S05-DN
(Ban hành theo QĐ Số15/2006/QĐ-BTC ngày 20/3/2006 của BTBTC)

SỔ CÁI

(Dùng cho hình thức Nhật ký – chứng từ)

TK 711 – Thu nhập khác

Năm 2010

Số dư đầu năm	
Nợ	Có

Đơn vị tính : đồng

Ghi Có các TK đối ứng Nợ với TK này	**…**	**Tháng 8**	**Tháng 9**	**…**	**Tháng 12**	**Cả năm**
911	…	964.426.070	543.642.971	…	7.542.973.143	17.903.116.216
Cộng SPS Nợ	-	**964.426.070**	**543.642.971**	-	**7.542.973.143**	**17.903.116.216**
Cộng SPS Có	-	**964.426.070**	**543.642.971**	-	**7.542.973.143**	**17.903.116.216**
Số dư cuối tháng Nợ						
Có						

Ngày….. tháng…….năm 2010

Người ghi sổ	Kế toán trưởng	Giám đốc
(ký,họ tên)	*(Ký, họ tên)*	*(Ký, họ tên, đóng dấu)*

2.2.9. Xác định kết quả kinh doanh tại công ty Cổ phần than Hà Lầm - Vinacomin.

2.2.9.1. Nội dung xác định kết quả kinh doanh:

Việc xác định kết quả kinh doanh tại công ty được thực hiện vào cuối mỗi quý.

Kết quả kinh doanh tại công ty bao gồm:

- Kết quả hoạt động bán hàng và cung cấp dịch vụ.
- Kết quả hoạt động tài chính.
- Kết quả hoạt động khác.

Trong đó:

Kết quả hoạt động sản xuất kinh doanh	=	Doanh thu thuần	-	Giá vốn hàng bán	-	Chi phí bán hàng	-	Chi phí QLDN

Do trong quý 4/2010 Công ty không phát sinh các khoản làm giảm trừ doanh thu nên doanh thu thuần chính bằng doanh thu bán hàng và cung cấp dịch vụ.

Kết quả hoạt động tài chính	=	Doanh thu hoạt động tài chính	-	Chi phí tài chính

Kết quả hoạt động khác	=	Doanh thu khác	-	Chi phí khác

2.2.9.2. Tài khoản. sổ sách kế toán sử dụng:

* Tài khoản sử dụng:

- TK 911: “Xác định kết quả kinh doanh”
- Các TK liên quan: TK 511, 632, 641, 642, 515, 635, 711, 811, 421.

* Sổ sách kế toán sử dụng:

- Nhật ký chứng từ số 8.
- Sổ cái các TK: 911, 511, 515, 711, 632, 641, 642, 635, 811, 421.

2.2.9.3. Trình tự hạch toán:

Cuối quý, căn cứ vào các sổ cái kế toán thực hiện các bút toán kết chuyển để xác định kết quả kinh doanh. Các khoản chi 632, 641, 642, 635, 811 được kết chuyển sang bên Nợ của TK 911, các khoản doanh thu 511, 515, 711 được kết chuyển sang bên Có TK 911.

Sơ đồ hạch toán xác định kết quả sản xuất kinh doanh:

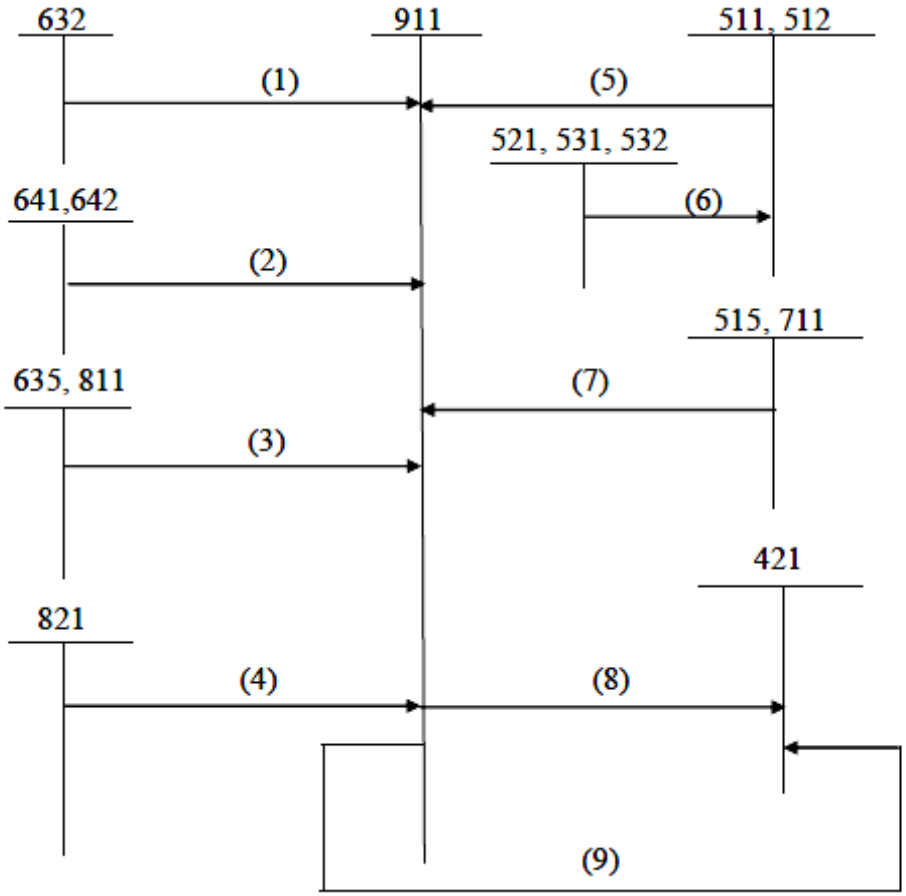

(1): Kết chuyển giá vốn hàng bán.

(2): Kết chuyển chi phí bán hàng, chi phí quản lý doanh nghiệp.

(3): Kết chuyển chi phí hoạt động tài chính, chi phí hoạt động khác.

(4): Kết chuyển chi phí thuế thu nhập doanh nghiệp.

(5): Kết chuyển doanh thu thuần.

(6): Kết chuyển các khoản giảm trừ doanh thu.

(7): Kết chuyển doanh thu hoạt động tài chính, doanh thu hoạt động khác.

(8): Kết chuyển lỗ.

(9): Kết chuyển lãi.

*** Kết chuyển các khoản doanh thu:**

- Kết chuyển doanh thu thuần :

Nợ Tk 511 : 481.364.982.508

Có TK 911: 481.364.982.508

- Kết chuyển doanh thu hoạt động tài chính:

Nợ Tk 515 : 60.870.429

Có TK 911: 60.870.429

- Kết chuyển doanh thu khác:

Nợ TK 711: 9.629.074.725

Có TK 911: 9.629.074.725

*** Kết chuyển các khoản chi:**

- Kết chuyển giá vốn hàng bán:

Nợ TK 911: 375.725.316.382

Có TK 632: 375.725.316.382

- Kết chuyển chi phí bán hàng:

Nợ TK 911: 14.688.261.436

Có TK 641: 14.688.261.436

- Kết chuyển chi phí quản lý doanh nghiệp:

Nợ TK 911: 65.802.799.992

Có TK 642: 65.802.799.992

-Kết chuyển chi phí hoạt động tài chính:

Nợ TK 911: (1.512.811.460)

Có TK 635: (1.512.811.460)

- Kết chuyển chi phí khác:

Nợ TK 911: 7.482.945.438

Có TK 811: 7.482.945.438

Kế toán thực hiện tính kết quả kinh doanh của toàn bộ hoạt động trong Công ty:

- ✓ ***Lợi nhuận gộp:***

481.364.982.508 – 375.725.316.382 = **105.639.666.126**

- ✓ ***Lợi nhuận thuần từ HĐKD:***

60.870.429 – (1.512.811.460) – 14.688.261.436 – 65.802.799.992 = **26.722.286.587**

- ✓ ***Lợi nhuận khác:***

9.629.074.725 - 7.482.945.438 = **2.146.129.287**

- ✓ ***Tổng lợi nhuận kế toán trước thuế:***

26.722.286.587 + 2.146.129.287 = 28.868.415 874

- ✓ ***Vậy trong quý IV, Công ty lãi:*** **28.868.415.874**
- ✓ ***Thuế thu nhập doanh nghiệp phải nộp* = 28.868.415.874 x 25% = 7.217.103.969 *VNĐ***

Xác định thuế TNDN phải nộp:

Nợ TK 821: 7.217.103.969

Có TK 3334 : 7.217.103.969

- Kết chuyển thuế TNDN sang TK 911:

Nợ TK 911: 7.217.103.969

Có TK 8211: 7.217.103.969

Sau khi tính được khoản lãi (lỗ) kế toán tổng hợp để kết chuyển số lãi HĐKD trong kỳ = **28.868.415.874** – 7.217.103.969 = **21.651.311.906** VNĐ.

Kế toán kết chuyển phần lãi, lỗ sang TK 421 –Lợi nhuận chưa phân phối:

Lãi:	***Lỗ***
Kế toán định khoản:	Kế toán định khoản:
Nợ TK 911: **21.651.311.906**	Nợ TK 421:

Có TK421: **21.651.311.906**	Có TK 911:

Sau khi tiến hành bút toán kết chuyển, kế toán tổng hợp vào Nhật ký chứng từ số 8, sổ cái TK 911 và sổ cái TK 421.

Tập đoàn CN than – khoáng sản Việt Nam
Công ty cổ phần than Hà Lầm – Vinacomin

Mẫu số S05-DN
(Ban hành theo QĐ Số15/2006/QĐ-BTC ngày 20/3/2006 của BTBTC)

SỔ CÁI

(Dùng cho hình thức Nhật ký – chứng từ)

Số dư đầu năm	
Nợ	Có

TK 8211 – Chi phí thuế TNDN

Năm 2010

Đơn vị tính : đồng

Ghi Có các TK. Đối ứng Nợ với TK này	Tháng 1	…	Tháng 9	…	Tháng 12	Cả năm
333	1.675.853.971		959.426.145		7.217.103.969	14.300.392.697
…						
Cộng SPS Nợ	**1.675.853.971**		**959.426.145**		**7.217.103.969**	**14.300.392.697**
Cộng SPS Có	**1.675.853.971**		**959.426.145**		**7.217.103.969**	**14.300.392.697**
Số dư cuối tháng Nợ						
Có						

Ngày….. tháng…….năm 2010

Người ghi sổ **Kế toán trưởng** **Giám đốc**

(Ký, họ tên) **(Ký, họ tên)** **(Ký, họ tên, đóng dấu)**

Tập đoàn CN than – khoáng sản Việt Nam
Công ty cổ phần than Hà Lầm – Vinacomin

Mẫu số S05-DN
(Ban hành theo QĐ Số15/2006/QĐ-BTC ngày 20/3/2006 của BTBTC)

SỔ CÁI

TK 911 – Xác định KQKD
Năm 2010

Số dư đầu năm	
Nợ	Có

Đơn vị tính : đồng

Ghi Có các TK đối ứng Nợ với TK này	**Tháng 1**	**…**	**Tháng 9**	**…**	**Tháng 12**	**Cả năm**
421	4.864.625.743	…	7.982.751.743	…	8.151.311.900	41.744.940.079
632	86.532.856.081	…	76.859.743.971	…	75.725.316.382	1.109.480.447.924
635	5.765.321.977	…	4.765.143.876	…	13.647.752.526	40.657.369.410
641	6.536.908.125	…	8.985.134.757	…	16.536.246.867	47.068.357.023
642	5.962.873.073	…	19.647.973.092	…	31.563.756.965	143.958.700.534
811	1.653.007.644	…	3.645.896.425	…	4.537.973.963	17.661.866.559
8211	1.675.853.971	…	959.426.145	…	5.685.321.752	14.300.392.697
Cộng SPS Nợ	**106.537.964.082**	**…**	**164.854.987.751**	**…**	**187.364.071.300**	**1.414.871.332.776**
Cộng SPS Có	**106.537.964.082**	**…**	**164.854.987.751**	**…**	**187.364.071.300**	**1.414.871.332.776**
Số dư cuối tháng Nợ						
Có						

Ngày….. tháng…….năm 2010

Người ghi sổ | **Kế toán trưởng** | **Giám đốc**

(Ký,họ tên) | **(Ký, họ tên)** | **(Ký, họ tên, đóng dấu)**

Tập đoàn CN than – khoáng sản Việt Nam

Công ty cổ phần than Hà Lầm – Vinacomin

Mẫu số S05-DN

(Ban hành theo QĐ Số15/2006/QĐ-BTC ngày 20/3/2006 của BTBTC)

SỔ CÁI

TK 421 – Lợi nhuận chưa phân phối

Năm 2010

Số dư đầu năm	
Nợ	Có
	13.950.000.000

Đơn vị tính : đồng

Ghi Có các TK. đối ứng Nợ với TK này	Tháng 1	…	Tháng 9	…	Tháng 12	Cả năm
338	-	-	-	-	13.500.000.000	13.500.000.000
911	4.864.625.743	…	7.982.751.743	…	8.151.311.900	41.744.940.079
Cộng SPS Nợ	**4.864.625.743**	**…**	**7.982.751.743**	**…**	**21.651.311.906**	**55.244.940.070**
Cộng SPS Có	**4.864.625.743**	**…**	**7.982.751.743**	**…**	**21.651.311.906**	**55.244.940.070**
Số dư cuối tháng Nợ						
Có						

Ngày….. tháng…….năm 2010

Người ghi sổ	Kế toán trưởng	Giám đốc
(Ký, họ tên)	(Ký, họ tên)	(Ký, họ tên, đóng dấu)

MẪU SỐ: B02 - DN

BÁO CÁO KẾT QUẢ HOẠT ĐỘNG KIH DOANH

Quý IV - 2010

***PHẦN I** : BÁO CÁO KẾT QUẢ HOẠT ĐỘNG KIH DOANH*

CHỈ TIÊU	MS	TM	Quý này		Lũy kế năm	
			Năm nay	Năm trước	Năm nay	Năm trước
1 . Doanh thu bán hàng và cung cấp dịch vụ	**01**	**VI.25**	**481 364 982 508**	**319 476 278 851**	**1 396 695 247 755**	**1 065 626 420 041**
2 . Các khoản giảm trừ	**02**					
3 . Doanh thu thuần	**10**		481 364 982 508	319 476 278 851	1 396 695 247 755	1 065 626 420 041
4 . Giá vốn hàng bán	**11**	**VI.28**	375 725 316 382	266 659 574 193	1 109 480 447 924	872 946 524 199
+ *Tiêu thụ than*			367 848 895 252	245 067 661 471	1 091 382 271 701	843 570 969 620

+ *Tiêu thụ khác*			7 876 421 130	21 591 912 722	18 098 176 223	29 375 554 579
5 . Lợi nhuận gộp	**20**		**105 639 666 126**	**52 816 704 658**	**287 214 799 831**	**192 679 895 842**
6 . Doanh thu hoạt động tài chính	**21**	**VI.29**	60 870 429	129 638 863	273 710 255	404 283 540
7 . Chi phí tài chính	**22**	**VI.30**	- 1 512 811 460	2 439 765 593	40 657 369 410	20 826 201 686
+ *Trong đó: Lãi vay phải trả*	23		- 1 512 811 460	2 439 765 593	40 657 369 410	20 826 201 686
8 . Chi phí bán hàng	**24**		14 688 261 436	11 775 491 494	47 068 357 023	40 673 862 659
9 . Chi phí quản lý doanh nghiệp	**25**		65 802 799 992	25 638 536 426	143 958 700 534	91 942 043 707
10 . Lợi nhuận thuần từ hoạt động kinh doanh	**30**		**26 722 286 587**	**13 092 550 008**	**55 804 083 119**	**39 642 071 330**
11 . Thu nhập khác	**31**		9 629 074 725	15 846 568 186	17 903 116 216	18 246 615 720
12 . Chi phí khác	**32**		7 482 945 438	10 366 060 012	17 661 866 559	17 524 244 509
13 . Lợi nhuận khác	**40**		**2 146 129 287**	**5 480 508 174**	**241 249 657**	**722 371 211**
14 . Tổng lợi nhuận kế toán trước thuế	**50**		**28 868 415 874**	**18 573 058 182**	**56 045 332 776**	**40 364 442 541**
* Các khoản tăng giảm khi tính thuế			**1 156 238 012**		1 156 238 012	482 634 237
15 . Chi phí thuế TNDN hiện hành	**51**	**VI.31**	7 217 103 969	4 643 264 546	14 300 392 697	10 211 769 195
16 . Chi phí thuế TNDN hoãn lại	**52**	**VI.32**				

17 . Lợi nhuận sau thuế TNDN	**60**		**21 651 311 906**	**13 929 793 637**	**41 744 940 079**	**30 152 673 347**
18 . Lợi nhuận cơ bản trên cổ phiếu	**70**		**2.328.10**	**1.497.83**	**4.488.70**	**3.242.22**

MẪU SỐ: B03 - DN

BÁO CÁO LƯU CHUYỂN TIỀN TỆ

NĂM 2010

Đơn vị tính:Đồng

CHỈ TIÊU	Mã số	Luỹ kế từ đầu năm đến cuối quý này	
		Năm nay	**Năm trước**
I. LƯU CHUYỂN TIỀN TỪ HOẠT ĐỘNG SẢN XUẤT KINH DOANH			
1. Lợi nhuận trước thuế	01	**56 045 332 776**	**40 364 442 541**
2. Điều chỉnh cho các khoản:			
Khấu hao tài sản cố định	02	127 070 371 111	100 441 616 276

Các khoản dự phòng	03		
Chênh lệch tỷ giá hối đoái chưa thực hiện	04	2 341 650 055	2 558 578 675
Lãi lỗ từ hoạt động đầu tư	05	(273 710 255)	404 283 540
Chi phí lãi vay	06	40 657 369 410	18 267 623 011
3. Lợi nhuận từ hoạt động kinh doanh trước thay đổi vốn lưu động	**08**	**225 841 013 097**	**162 036 544 043**
(Tăng)/Giảm các khoản phải thu	09	136 040 783 801	140 303 872 661
(Tăng)/Giảm hàng tồn kho	10	30 232 563 536	37 915 506 453
Tăng/(Giảm) các khoản phải trả (không bao gồm lãi vay phải trả và thuế TNDN phải nộp)	11	(259 998 862 396)	(178 641 510 244)
(Tăng)/Giảm chi phí trả trước	12		(3 737 856 624)
Tiền lãi vay đã trả	13	(40 657 368 410)	(20 533 442 194)
Thuế thu nhập doanh nghiệp đã nộp	14	(12 475 760 450)	(10 084 418 549)
Tiền thu khác từ hoạt động kinh doanh	15	17 903 116 216	18 246 615 720
Tiền chi khác cho hoạt động kinh doanh	16	(50 892 093 788)	(154 176 709 858)
Lưu chuyển tiền thuần từ hoạt động kinh doanh	**20**	**45 993 391 606**	**(8 671 398 592)**
II. LƯU CHUYỂN TIỀN TỪ HOẠT ĐỘNG ĐẦU TƯ			

1. Tiền chi để mua sắm và xây dựng TSCĐ và các tài sản dài hạn khác	21	(294 297 247 695)	(205 589 159 364)
2.Tiền thu từ thanh lý. nhượng bán TSCĐ và các tài sản dài hạn khác	22	3 851 205 599	
6. Tiền thu hồi đầu tư góp vốn vào đơn vị khác	26	300 000 000	5 000 000 000
7. Tiền thu lãi cho vay. cổ tức và lợi nhuận được chia	27		
Lưu chuyển tiền thuần từ hoạt động đầu tư	**30**	**(290 146 042 096)**	**(200 589 159 364)**
III. LƯU CHUYỂN TIỀN TỪ HOẠT ĐỘNG TÀI CHÍNH			
3. Tiền vay ngắn hạn. dài hạn nhận được	33	916 164 228 374	533 029 923 373
4. Tiền chi trả nợ gốc vay	34	(659 624 339 962)	(313 164 953 923)
6. Cổ tức. lợi nhuận đã trả cho chủ sở hữu	36	(13.950.000.000)	(11 160 000 000)
Lưu chuyển tiền thuần từ hoạt động tài chính	**40**	**242 589 888 412**	**208 704 696 450**
Lưu chuyển tiền thuần trong kỳ (50 = 20+30+40)	**50**	**(1 562 762 078)**	**(555 588 506)**
Tiền tồn đầu kỳ	**60**	**4 638 960 799**	**5 194 549 305**
Tiền tồn cuối kỳ	**70**	**3 076 198 721**	**4 638 960 799**

Lập ngày 10 tháng 02 năm 2011

NGƯỜI LẬP BIỂU	KẾ TOÁN TRƯỞNG	GIÁM ĐỐC
(Đã ký)	**(Đã ký)**	**(Đã ký)**

TRẦN THỊ HỒNG	**CHU DUY HẢI**	**PHẠM CÔNG HƯƠNG**

Chương 3:

MỘT SỐ KIẾN NGHỊ NHẰM HOÀN THIỆN CÔNG TÁC KẾ TOÁN DOANH THU VÀ XÁC ĐỊNH KẾT QUẢ KINH DOANH TẠI CÔNG TY CỔ PHẦN THAN HÀ LẦM - VINACOMIN

3.1. Sự cần thiết phải hoàn thiện công tác kế toán doanh thu và xác định kết quả kinh doanh tại Công ty cổ phần Than Hà Lầm – Vinacomin.

Kinh tế luôn phát triển, cơ chế quản lý luôn được hoàn thiện để quản lý hiệu quả nền kinh tế. Kế toán là công cụ quan trọng trong hệ thống quản lý kinh tế nên phải được hoàn thiện liên tục. Kế toán doanh thu – kết quả kinh doanh là một phần quan trọng của kế toán trong doanh nghiệp nên nó cũng cần phải được hoàn thiện để đáp ứng nhu cầu thông tin cho quản lý doanh thu – kết quả kinh doanh, đảm bảo cho doanh nghiệp hoạt động có hiệu quả và phát triển bền vững. Công ty cổ phần Than Hà Lầm – Vinacomin luôn đề cao, coi trọng công tác hoàn thiện bộ máy kế toán của mình đặc biệt là hoàn thiện phần hành kế toán doanh thu và xác định kết quả kinh doanh. Việc hoàn thiện phần hành kế toán này phải dựa trên những quy tắc và chuẩn mực kế toán do Bộ Tài chính ban hành và phù hợp với tình hình thực tế tại công ty. Việc hoàn thiện phải được bắt đầu từ các khâu:

- Hạch toán ban đầu dẫn đến kiểm tra thông tin trong chứng từ.
- Tổ chức luân chuyển chứng từ.
- Vận dụng Tài khoản kế toán để hệ thống hoá thông tin.
- Tổ chức hệ thống sổ kế toán để hệ thống hoá thông tin.
- Tổ chức cung cấp thông tin cho đối tượng sử dụng bằng cách lập các báo cáo kế toán.
- Tổ chức công tác phân tích doanh thu và kết quả bán hàng tại công ty.

3.2. Yêu cầu và các nguyên tắc hoàn thiện kế toán doanh thu và xác định kết quả kinh doanh.

3.2.1. Yêu cầu của việc hoàn thiện kế toán doanh thu và xác định kết quả kinh

doanh:

Kế toán là công cụ quản lý đặc biệt và phục vụ đắc lực cho công tác quản lý thông qua việc thu thập xử lý tính toán, tổng hợp, cân đối số liệu để cung cấp thông tin đầy đủ, chính xác và kịp thời. Để hoàn thiện công tác kế toán doanh thu chi phí và xác định kết quả kinh doanh cần đáp ứng các yêu cầu sau.

- Nắm vững các chức năng nhiệm vụ của công tác kế toán nói chung và công tác quản lý nói riêng. Hoàn thiện công tác kế toán ngay từ hệ thống chứng từ ban đầu nâng cao tính chính xác tạo điều kiện cho kế toán theo dõi tình hình hoạt động sản xuất kinh doanh của doanh nghiệp một cách dễ dàng, tiết kiệm được chi phí, thời gian. Hệ thống sổ sách kế toán đơn giản, dễ ghi chép, thuận tiện cho việc đối chiếu và bám sát tình hình kinh doanh. Công tác kế toán cuối kỳ sẽ được phản ánh chính xác, kịp thời và đáng tin cậy.

- Số liệu phải phản ánh một cách kịp thời, chính xác, rõ ràng, minh bạch và công khai.

- Việc hoàn thiện công tác kế toán doanh thu và xác định kết quả kinh doanh không chỉ ở trên lý thuyết mà phải phù hợp, nâng cao hiệu quả kinh doanh trong doanh nghiệp. Hoàn thiện công tác kế toán phải bám sát tình hình thực tế và trình độ quản lý của doanh nghiệp, các thông tin phải trung thực, khách quan và dễ hiểu, tạo điều kiện thuận lợi cho việc theo dõi cũng như công tác kiểm tra, phù hợp với đặc thù hoạt động và ngành nghề kinh doanh.

3.2.2 Nguyên tắc của việc hoàn thiện:

Để đạt hiệu quả cao trong trong việc hoàn thiện công tác kế toán doanh thu và xác định kết quả kinh doanh, Công ty cổ phần than Hà Lầm – Vinacomin dựa trên những nguyên tắc sau:

- Hoàn thiện phải tuân thủ hệ thống kế toán, chế độ kế toán do nhà nước ban hành nhưng không cứng nhắc mà phải linh hoạt.

- Hoàn thiện phải dựa trên cơ sở phù hợp với đặc điểm sản xuất kinh doanh của Công ty. Mỗi công ty có đặc điểm khác nhau về tổ chức sản xuất kinh doanh, loại hình kinh doanh và trình độ quản lý. Do đó việc vận dụng hệ thống, chế độ,

thể lệ tài chính kế toán trong doanh nghiệp phải hợp lý sáng tạo phù hợp đặc điểm riêng của doanh nghiệp.

- Hoàn thiện phải đáp ứng yêu cầu về thông tin kịp thời, chính xác và phù hợp với yêu cầu quản lý của doanh nghiệp, giúp người quản lý nắm bắt tình hình từ đó đưa ra quyết định đúng đắn và cần thiết.

- Hoàn thiện trên cơ sở tiết kiệm chi phí: Doanh nghiệp hoạt động với mục đích chủ yếu là lợi nhuận, lợi nhuận càng cao chứng tỏ doanh nghiệp làm ăn càng hiệu quả. Vì vậy không thể tách rời hoạt dộng của doanh nghiệp với hạch toán kinh tế.

3.2.3. Ý nghĩa của việc hoàn thiện kế toán doanh thu và xác định kết quả kinh doanh.

Đối với công tác quản lý, hoàn thiện tính nghiệp vụ kế toán doanh thu và xác định kết quả kinh doanh sẽ giúp cho các đơn vị quản lý chặt chẽ hơn hoạt động tiêu thụ hàng hoá, việc sử dụng các khoản chi phí. Từ đó doanh nghiệp sẽ có biện pháp để thúc đẩy quá trình tiêu thụ sản phẩm, điều tiết chi phí. Điều tiết quá trình này cho phép hạ giá thành sản phẩm, nâng cao doanh thu cho doanh nghiệp, xác định đúng đắn kết quả kinh doanh , phân phối thu nhập một cách chính xác, hợp lý, kích thích người lao động và thực hiện tốt nghiã vụ đối với nhà nước.

Đối với công tác kế toán, hoàn thiện quá trình hạch toán nghiệp vụ kế toán doanh thu và xác định kết quả kinh doanh sẽ cung cấp tài liệu chính xác,tin cậy giúp cho nhà quản lý đánh giá hoạt động kinh doanh của doanh nghiệp.

Thông qua các số liệu kế toán phản ánh sẽ thấy được những thuận lợi, khó khăn của doanh nghiệp, từ đó nhà quản lý sẽ đề ra biện pháp giải quyết kịp thời những khó khăn và phát huy những thuận lợi nhằm mục đích giúp doanh nghiệp ngày càng phát triển.

3.3. Đánh giá chung về tình hình kinh doanh, tổ chức quản lý, công tác kế toán và tổ chức kế toán doanh thu, xác định kết quả kinh doanh tại Công ty cổ phần Than Hà Lầm – Vinacomin.

3.3.1. Nhận xét chung

Kể từ khi thành lập, công ty đã trưởng thành và lớn mạnh không ngừng về mọi mặt trong quản lý sản xuất nói chung cũng như trong công tác kế toán nói riêng. Cùng với sự nỗ lực phấn đấu của toàn thể nhân viên trong công ty, tập thể phòng kế toán không ngừng trau dồi nâng cao trình độ nghiệp vụ của mình, trở thành công cụ đắc lực trong công tác hạch toán của công ty.

Trong nền kinh tế thị trường đầy thử thách buộc công ty phải tự mình kinh doanh có lãi, tự chủ về tài chính, lãnh đạo của công ty đã đưa ra nhiều giải pháp kinh tế có hiệu quả nhằm khắc phục mọi khó khăn của công ty để hoà nhịp với cơ chế thị trường.

Kế toán doanh thu của công ty đã phản ánh chặt chẽ, toàn diện về tài sản, tiền vốn của công ty, cung cấp mọi thông tin một cách chính xác và kịp thời, phục vụ tốt cho công tác quản lý, phân tích, lập kế hoạch và công tác lãnh đạo.

3.3.2. Những ưu điểm đạt được

Qua tình hình tìm hiểu phần hành kế toán tại công ty, em nhận thấy có những ưu điểm sau:

Về luân chuyển chứng từ: Hệ thống chứng từ được xây dựng phù hợp theo đúng mẫu biểu quy định, tổ chức luân chuyển chứng từ hợp lý tạo điều kiện cho việc kê khai thuế, nộp thuế thuận lợi.

Về công tác chi phí hoạt động: chi phí là một vấn đề mà các nhà quản lý luôn phải quan tâm, cân nhắc và luôn muốn tìm mọi cách để quản lý chặt chẽ nhằm tránh lãng phí, giảm lợi nhuận. Bởi vậy công tác hạch toán chi phí tại DN bước đầu đảm bảo được tính chính xác, đầy đủ và kịp thời khi phát sinh.

Về công tác xác định kết quả hoạt động kinh doanh: đã phần nào đáp ứng được yêu cầu của ban giám đốc doanh nghiệp trong việc cung cấp thông tin về tình hình kinh doanh một cách chính xác. Việc ghi chép dựa trên căn cứ khoa học của chế độ kế toán hiện hành và tình hình thực tế của doanh nghiệp.

- Nhìn chung nguyên tắc kế toán của công ty đã dựa trên căn cứ khoa học đặc điểm tình hình thực tế của công ty và làm kế toán Exel trên máy vi tính, tránh

ghi chép thủ công mất nhiều thời gian, chi phí tốn kém, hơn thế nữa đáp ứng được việc tìm kiếm thông tin nhanh chóng, kịp thời, đảm bảo được tính thống nhất về phạm vi, phương pháp kế toán các chỉ tiêu kinh tế giữa kế toán và các bộ phận khác liên quan.

- Do đội ngũ nhân viên kế toán có trình độ chuyên môn vững vàng nên công ty sử dụng hình thức Nhật ký – chứng từ. Hình thức này có ưu điểm: Căn cứ chứng từ đẻ ghi sổ kế toán rõ ràng, không phát sinh việc ghi trùng lặp, khối lượng công việc ghi sổ kế toán ít vì tận dụng ưu thế của bản tổng hợp chứng từ gốc cùng loại, công việc kiểm tra đối chiếu không bị dồn vào cuối kỳ kế toán, áp dụng hình thức này công ty giảm được lao động trong phòng kế toán mà vẫn cung cấp nhanh nhất, chính xác nhất những thông tin kinh tế phục vụ cho quản lý điều hành doanh nghiệp.

- Về chứng từ kế toán sử dụng:

Hầu hết các chứng từ sử dụng đều theo đúng mẫu của Bộ tài chính với đầy đủ các yếu tố cần thiết. Các chứng từ được phân loại rõ ràng theo hệ thống. Việc luân chuyển chứng từ được tiến hành một cách nhanh chóng, kịp thời.

- Về tổ chức công tác kế toán hiện nay:

Phù hợp với đặc điểm tình hình của Công ty, luôn chấp hành một cách nghiêm túc và đầy đủ các chính sách, chế độ kế toán tổ chức nhà nước, các chính sách về giá, thuế; Tổ chức mở sổ đầy đủ, phù hợp để phản ánh tình hình biến động của thị trường SX KD đồng thời ghi chép đầy đủ các nghiệp vụ phát sinh, nhờ đó góp phần bảo vệ tài sản của Công ty.

- Về tổ chức bộ máy kế toán:

Đội ngũ kế toán nhiệt tình, trình độ chuyên môn cao, nghiệp vụ vững vàng, sử dụng vi tính thành thạo giúp cho công việc kế toán nhanh gọn và chính xác. Việc tổ chức bộ máy kế toán như hiện nay đảm bảo sự thống nhất đối với công tác kế toán, giúp cho kế toán phát huy đủ vai trò, chức năng của mình.

3.3.3. Những hạn chế

Bên cạnh những ưu điểm trên doanh nghiệp vẫn tồn tại những nhược điểm sau:

- Về phương thức hạch toán kế toán:

+ Kế toán làm trên máy tính nhưng không sử dụng phần mềm kế toán làm mất nhiều thời gian, phải lập nhiều sổ sách đôi khi đối chiếu còn dẫn đến sai lệch.

+ Khi hạch toán doanh thu những công việc ghi hàng ngày thì kế toán lại để đến cuối tháng mới ghi, Công ty chưa lập sổ chi tiết doanh thu và giá vốn.

+ Công ty chưa lập sổ chi tiết theo dõi Chi phí khác và Thu nhập khác mà chỉ phản ánh trực tiếp qua NKCT số 8 và sổ cái.

+ NVL xuất kho được áp dụng theo phương pháp BQGQ có ưu điểm nhưng cũng có nhược điểm là dồn công việc tính giá vào cuối tháng sẽ ảnh hưởng đến tiến độ các khâu kế toán khác, đồng thời sử dụng phương pháp này cũng phải tiến hành tính giá theo từng danh điểm NVL.

- Về hình thức kế toán:

Tuy hình thức Nhật ký chứng từ phù hợp với tình hình của Công ty nhưng mẫu sổ phức tạp cồng kềnh, sổ sách nhiều với nhiều mặt hàng đa dạng và phong phú vì vậy khâu đối chiếu số liệu mất nhiều thời gian, đôi khi còn nhầm lẫn vì vậy cần phải cẩn trọng.

- Về hình thức thanh toán:

Đa số khách hàng của công ty đều thanh toán chậm. Có những đơn hàng kéo dài thời hạn thanh toán đến hết vài tháng do đó phần lớn vốn của công ty bị tồn đọng nhiều ở số phải thu khách hàng song hiện nay công ty lại không trích lập dự phòng phải thu khó đòi. Điều này gây rất nhiều bất lợi cho công ty đặc biệt là trong trường hợp công ty cần vốn gấp.

3.4. Một số ý kiến đề xuất nhằm hoàn thiện công tác kế toán doanh thu và xác định kết quả kinh doanh tại Công ty cổ phần than Hà Lầm - Vinacomin

3.4.1. Hoàn thiện hệ thống sổ kế toán tại Công ty cổ phần than Hà Lầm - Vinacomin.

Trong thời gian thực tập tìm hiểu thực tế công tác kế toán tại công ty CP than Hà Lầm – Vinacomin, em nhận thấy công tác kế toán tại doanh nghiệp đã tuân thủ theo đúng chế độ của nhà nước, tương đối phù hợp với điều kiện kinh doanh của doanh nghiệp hiện nay. Tuy nhiên, doanh nghiệp vẫn còn một số vấn đề chưa hoàn toàn hợp lý và chưa thật tối ưu. Với góc độ là một sinh viên thực tập em xin mạnh dạn đưa ra một số ý kiến nhằm cải thiện công tác kế toán tại công ty như sau:

**** Ý kiến 1: Nên sử dụng kế toán máy và chuyển dổi sang hình thức Nhật ký chung.***

Công ty nên sử dụng phần mềm kế toán trên máy để góp phần hiện đại hóa và nâng cao công tác quản lý. Việc áp dụng kế toán máy đảm bảo thống nhất đồng bộ hệ thống, bên cạnh đó việc áp dụng kế toán máy sẽ tiết kiệm được thời gian và tăng năng suất lao động.

Để thuận lợi cho việc sử dụng phần mềm, công ty nên chuyển đổi hình thức kế toán từ Nhật ký chứng từ sang hình thức Nhật ký chung. Vì hình thức Nhật ký chứng từ từ thời Liên Xô cũ, tuy tránh được tình trạng trùng lặp nhưng chỉ thích hợp với thời kỳ thủ công. Còn đối với thời kỳ hiện nay, hình thức kế toán này gây ra nhiều phiền phức vì hệ thống bảng biểu rất nhiều dòng, nhiều cột. Do vậy công ty nên chuyển đổi sang hình thức Nhật ký chung. Hình thức này có ưu điểm tách rời các nghiệp vụ kinh tế phát sinh theo trình tự thời gian và hệ thống hóa các nghiệp vụ kinh tế phát sinh theo từng nghiệp vụ.

Nếu đơn vị có khối lượng nghiệp vụ kinh tế - tài chính phát sinh nhiều, các nghiệp vụ cùng loại cũng nhiều thì có thể mở thêm một số nhật ký đặc biệt để ghi các nghiệp vụ cùng loại phát sinh theo trình tự thời gian để định kỳ (5 hoặc 10 ngày) tổng hợp số tài liệu ghi sổ cái theo quy định của chế độ kế toán hiện hành. Hình thức này có ưu điểm đơn giản, dễ hiểu, hạn chế được số lượng sổ sách cồng kềnh, giảm bớt được khối lượng ghi chép, thuận tiện cho phân công lao động trong phòng kế toán, thuận tiện cho việc sử dụng máy tính trong công tác kế toán.

TRÌNH TỰ GHI SỔ KẾ TOÁN THEO HÌNH THỨC KẾ TOÁN MÁY

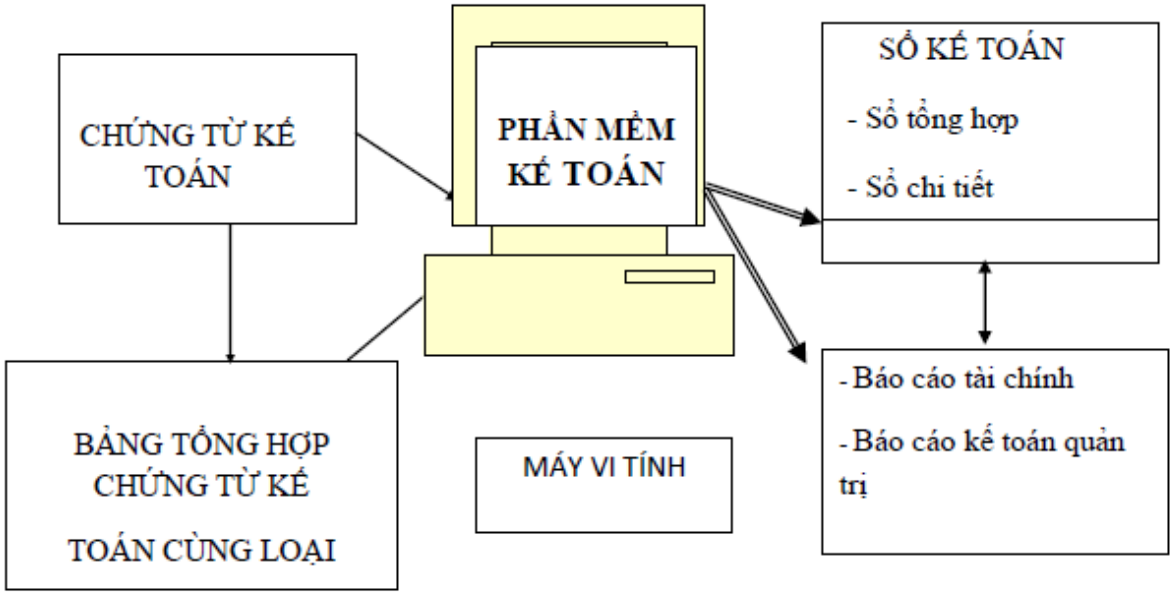

Ghi chú:

Nhập số liệu hàng ngày

In sổ, báo cáo cuối tháng, cuối năm

Đối chiếu, kiểm tra

Ý kiến 2: Nên có chính sách chiết khấu thanh toán và chiết khấu thương mại.

Hiện nay, các khoản phải thu của khách hàng tại công ty là rất lớn, điều này gây rất nhiều khó khăn cho công ty trong các trường hợp cần thiết mà cần vốn gấp.Vì vậy, công ty nên có những biện pháp để khuyến khích khách hàng thanh toán nhanh và sớm như: chiết khấu thương mại đối với những khách hàng mua với khối lượng lớn, chiết khấu thanh toán với khách hàng thanh toán ngay bằng tiền hoặc thanh toán sớm hơn thời hạn thoả thuận ban đầu, áp dụng đối với cả các khách hàng thanh toán một nửa hoá đơn GTGT ngay bằng tiền mặt hoặc tài khoản ngân hàng...

Đối với khách hàng đã đến hạn phải trả nợ, công ty có thể gửi thông báo trước để nhắc nhở khách hàng thanh toán nợ. Định kỳ phải gửi bản đối chiếu công nợ đến từng khách hàng, đặc biệt với những khách hàng nợ quá hạn quá nhiều và

không còn khả năng thanh toán, phải có biện pháp cứng rắn (như tỷ lệ lãi trả cho nợ quá hạn).

Ngược lại có chế độ khuyến khích đối với khách hàng thanh toán đúng hạn.

Nếu khách hàng mua hàng với khối lượng lớn được hưởng chiết khấu thương mại, giá bán phản ánh trên hoá đơn là giá đã được giảm.

- Công ty nên có các bảng biểu: Bảng chiết khấu thanh toán, bảng chiết khấu thương mại.

Ý kiến 3*: *Lập quỹ dự phòng nợ phải thu khó đòi.

Để quán triệt nguyên tắc "thận trọng" trong kế toán, công ty nên tiến hành lập dự phòng phải thu khó đòi. Thực chất của công việc này là cho phép công ty được tính dự phòng bằng cách dành một phần lợi nhuận trong năm chuyển sang năm sau nhằm trang trải nợ phải thu khó đòi có thể phải xử lý trong năm sau, không làm ảnh hưởng đến kết quả kinh doanh của năm sau.

Theo quy định về lập dự phòng (thông t- 107/2001/TT – BTC):

- Điều kiện lập dự phòng phải thu khó đòi:

+ Khoản công nợ phải thu có thời hạn từ 3 năm trở lên.

+ Đơn vị nợ đã giải thể, phá sản, đã ngừng hoạt động hoặc tr- ờng hợp thời hạn nợ ch- a quá 3 năm nh- ng đã có đầy đủ bằng chứng về việc đơn vị giải thể, phá sản.

- Ph- ơng pháp lập dự phòng phải thu khó đòi

Dự phòng phải thu khó đòi phải đ- ợc lập chi tiết cho từng khoản nợ, từng đối tượng khách hàng, hàng tháng báo cáo lên ban giám đốc công ty. Cuối kỳ khi lập báo cáo tài chính, căn cứ vào số d- chi tiết của khoản thu khó đòi để lập dự phòng hạch toán và chi phí sản xuất kinh doanh, sang cuối niên độ kế toán sau xác định số dự phòng cần lập.

+ Nếu dự phòng cần lập lớn hơn số dự phòng đã lập năm tr- ớc thì lập số chênh lệch lớn hơn.

+ Nếu số dự phòng cần lập nhỏ hơn số dự phòng đã lập thì hoàn nhập số dự phòng.

Mức dự phòng các khoản nợ phải thu khó đòi tối đa không v- ợt quá 20% tổng số d- nợ phải thu của doanh nghiệp tại thời điểm cuối năm và đảm bảo cho doanh nghiệp không bị lỗ.

- Trình tự kế toán lập dự phòng phải thu khó đòi:

+ Cuối kỳ kế toán doanh nghiệp căn cứ các khoản nợ phải thu đ- ợc xác định là không chắc chắn thu đ- ợc (nợ phải thu khó đòi) kế toán phải xác định số dự phòng phải thu khó đòi cần trích lập.

- Nếu số dự phòng cần trích lập của năm nay lớn hơn số d- của các khoản dự phòng đã trích lập cuối niên độ tr- ớc ch- a sử dụng hết thì số chênh lệch lớn hơn đ- ợc trích lập nh- sau:

Nợ TK 642

Có TK 139

- Ng- ợc lại số trích lập năm nay nhỏ hơn số dự phòng trích lập năm tr- ớc thì số chênh lệch nhỏ hơn đ- ợc hoàn lập nh- sau:

Nợ TK 139

Có TK 642

- Các khoản nợ phải thu khó đòi khi đ- ợc xác định thực sự là không đòi đ- ợc thì đ- ợc phép xóa nợ:

Nợ TK 139: Số đã trích lập

Nợ TK 642: Số ch- a trích lập

Có TK 138, 131

+ Đồng thời ghi nợ TK 004

- Khi đòi đ- ợc các khoản nợ phải thu khó đòi đã xử lý, ghi:

Nợ TK 111

Có TK 711

+Đồng thời ghi có TK 004

Về mặt kinh tế cũng nh- tài chính, quỹ dự phòng tạo lập cho Công ty một quỹ tiền tệ để đủ sức khắc phục tr- ớc các thiệt hại có thể xảy ra trong kinh doanh, nó còn có thể đ- ợc nhìn nhận nh- một đối sách tài chính cần thiết để duy trì hoạt động của Công ty.

***Ý kiến 4*: Mở sổ chi tiết bán hàng.**

Công ty nên mở đủ sổ chi tiết. Nhờ vậy công ty sẽ dễ dàng và tiết kiệm được thời gian, công sức hơn trong việc tra cứu tìm kiếm các chứng từ khi cần thiết. Đặc biệt, Công ty nên mở sổ chi tiết để theo dõi kết quả từng mặt hàng, từng chuyến hàng, từ đó xác định kết quả kinh doanh từng mặt hàng, chuyến hàng đó.

Tập đoàn CN than – khoáng sản Việt Nam **Mẫu số 35-DN**

Công ty cổ phần than Hà Lầm – Vinacomin *(Ban hành theo QĐ Số15/2006/QĐ-BTC ngày 20/3/2006 của BTBTC)*

SỔ CHI TIẾT BÁN HÀNG

Tên sản phẩm (hàng hóa, dịch vụ):……

Năm: …….

Ngày tháng ghi sổ	Chứng từ		Diễn giải	TKĐƯ	Doanh thu			Các khoản tính trừ	
	Số hiệu	Ngày tháng			Số lượng	Đơn giá	Thành tiền	Thuế	Khác (521, 531, 532)
A	B	C	D	E	1	2	3	4	5
			Cộng số phát sinh - **Doanh thu thuần** - **Giá vốn hàng bán** - **Lãi gộp**						

- Sổ này có … trang, đánh số từ trang 01 đến trang …
- Ngày mở sổ: ……

Ngày … tháng … năm …

Người ghi sổ	**Kế toán trưởng**
(Ký, họ tên)	*(Ký, họ tên)*

***Ý kiến 5*: Tiến hành chi tiết doanh thu, giá vốn.**

Tiến hành ghi sổ chi tiết doanh thu, giá vốn, chi phí khác và thu nhập khác để quá trình tính toán, so sánh đối chiếu được nhanh chóng và tiện theo dõi.

Để cung cấp thông tin chi tiết, đáp ứng cho yêu cầu quản lý trong nội bộ doanh nghiệp và phục vụ cho việc lập báo cáo bộ phận thì việc theo dõi và mở các sổ chi tiết doanh thu là rất cần thiết. Tại các công ty than thuộc Tập đoàn CN than – khoáng sản Việt Nam có thể mở các sổ chi tiết doanh thu tương ứng với mã hóa chi tiết trên tài khoản doanh thu như sau:

- Sổ chi tiết doanh thu bán hàng theo mặt hàng được lập để ghi chép hàng ngày doanh thu của từng mặt hàng, mỗi mặt hàng mở một sổ chi tiết.
- Sổ chi tiết doanh thu theo nhóm hàng: được lập trên cơ sở số liệu sổ chi tiết doanh thu theo mặt hàng vào cuối kỳ hạch toán.

Tập đoàn CN than – khoáng sản Việt Nam

Công ty cổ phần than Hà Lầm – Vinacomin

SỔ CHI TIẾT DOANH THU BÁN HÀNG THEO MẶT HÀNG

Nhóm hàng: Than

Mặt hàng: Than cục xô 1B AK 13.01 – 17

Tháng … năm…

Ngày tháng ghi sổ	Chứng từ		Diễn giải	TK ĐƯ	Doanh thu			Các khoản giảm trừ	Doanh thu thuần
	Số hiệu	Ngày tháng			Số lượng	Đơn giá	Thành tiền		
A	B	C	D	E	1	2	3	4	5
			Cộng phát sinh						

Ngày … tháng … năm …

Người ghi sổ **Kế toán trưởng**

(Ký, họ tên) *(Ký, họ tên)*

Tập đoàn CN than – khoáng sản Việt Nam

Công ty cổ phần than Hà Lầm – Vinacomin

SỔ CHI TIẾT DOANH THU BÁN HÀNG THEO NHÓM HÀNG

Nhóm hàng: Than

Tháng … năm…

STT	Mặt hàng	Doanh thu	Các khoản giảm trừ	Doanh thu thuần
1	Than cám 6A AK 36.01 - 40			
2	Than cục don 6B AK 20.01 - 26			
3	Than cám 4A AK 18.01-22			
…	……..			
	Cộng			

Ngày … tháng … năm …

Người ghi sổ	Kế toán trưởng
(Ký, họ tên)	*(Ký, họ tên)*

***Ý kiến 6*: Hoàn thiện kế toán quản trị tại doanh nghiệp.**

+ Về tình hình thanh toán công nợ phải thu

Để giúp cho công ty thu hồi các khoản nợ phải thu nhanh chóng, cần coi trọng các biện pháp sau:

- Mở sổ theo dõi chi tiết các khoản nợ phải thu trong và ngoài doanh nghiệp, thường xuyên đôn đốc để thu hồi đúng hạn.
- Có biện pháp phòng ngừa rủi ro khi không được thanh toán (lựa chọn khách hàng, giới hạn giá trị tín dụng, yêu cầu đặt cọc, tạm ứng hoặc trả tiền trước một phần giá trị đơn hàng…)
- Có chính sách bán chịu đúng đắn đối với từng khách hàng, khi bán chịu cho khách hàng phải xem xét kỹ khả năng thanh toán trên cơ sở hợp đồng kinh tế đã ký kết.
- Có sự ràng buộc chặt chẽ trong hợp đồng bán hàng, nếu vượt quá thời gian thanh toán theo hợp đồng thì doanh nghiệp được thu lãi suất tương ứng với lãi suất quá hạn của ngân hàng.
- Phân loại các khoản nợ quá hạn, tìm hiểu nguyên nhân của từng khoản nợ (chủ quan, khách quan) để có biện pháp xử lý thích hợp như gia hạn nợ, thỏa ước xử lý nợ, xóa một phần nợ cho khách hàng theo yêu cầu của tòa án kinh tế, giải quyết theo thủ tục phá sản doanh nghiệp.

+ Trong môi trường kinh doanh có sự cạnh tranh gay gắt như hiện nay, song hành với những cơ hội là những thách thức có thể xảy ra rủi ro bất cứ lúc nào đối với doanh nghiệp. Việc mỗi doanh nghiệp phải có những sách lược riêng của mình để hạn chế tới mức thấp nhất khả năng rủi ro là điều tất yếu. Đối với phần hành kế toán doanh thu, xác định kết quả kinh doanh, ngoài nhiệm vụ chính là hạch toán, cung cấp thông tin có liên quan và đưa ra kết quả cuối cùng cho ban lãnh đạo, cho những đói tượng liên quan thì kế toán có thể đưa ra những ý kiến để góp phần nâng cao kết quả kinh doanh cho doanh nghiệp. Kế toán có thể từ những thông tin số liệu mình có nhận xét về tình hình tiêu thụ sản phẩm, về tình hình nợ phải thu của

khách hàng… đang ở tình trạng tốt hay không tốt để từ đó có những giải pháp giúp ban lãnh đạo công ty có những quyết định đúng đắn hơn, hiệu quả hơn.

Kiến nghị khác.

+ Để tránh tình trạng mất mát chứng từ trong quá trình luân chuyển giữa các phòng ban, cần có biên bản giao nhận chính xác.

Trên đây là những giải pháp nhằm mục đích làm hoàn thiện hơn công tác hạch toán kế toán của Công ty nói chung, công tác hạch toán tiêu thụ và xác định kết quả tiêu thụ nói riêng tại Công ty cổ phần than Hà Lầm - Vinacomin. Tuy nhiên để thực hiện đ- ợc những giải pháp đó thì Công ty mà cụ thể là phòng kế toán nên có những việc làm sau:

- Công ty nên có kế hoạch đào tạo, nâng cao trình độ nhân viên trong toàn Công ty, bồi d- ỡng và bố trí nguồn nhân lực một cách hợp lý, khoa học; có ph- ơng thức quản lý hoạt động kinh doanh một cách khoa học, tạo mọi điều kiện cho bộ máy kế toán hoàn thành công việc.
- Bộ máy kế toán phải thực hiện đúng chính sách, chế độ, quy định về quản lý kinh tế tài chính của Việt Nam. Nghiên cứu các chuẩn mực, các văn bản nh- Pháp lệnh kế toán, Luật kế toán…để hoàn thiện hơn nữa công tác kế toán tại Công ty, từ đó có sự vận dụng phù hợp và linh hoạt. Tham gia các lớp huấn luyện, bồi d- ỡng nghiệp vụ, th- ờng xuyên trao đổi kinh nghiệm nhằm hạn chế những sai sót nếu có trong quá trình tổ chức công tác hạch toán kế toán.

Thêm nữa, để công tác kế toán ngày một hoàn thiện thì các cơ quan chức năng của Nhà n- ớc cần ban hành đồng bộ hệ thống các văn bản và tổ chức các lớp h- ớng dẫn các thông tin kế toán một cách cập nhật nhất nhằm làm cho công tác kế toán trong các đơn vị ngày càng hoàn thiện hơn.

KẾT LUẬN

Qua quá trình tìm hiểu thực tế cho thấy kế toán tiêu thụ và xác định kết quả kinh doanh có một vai trò không thể thiếu trong công tác quản lý của doanh nghiệp. Trong cơ chế thị trường hiện nay, khi tính chất cạnh tranh ngày càng gay gắt thì việc tổ chức công tác kế toán doanh thu, chi phí và xác định kết quả kinh doanh ở mỗi doanh nghiệp cũng phải được hoàn thiện hơn.

Qua thời gian thực tập tại công ty, em thấy rằng giữa lý thuyết và thực tế có một khoảng cách nhất định. Do đó đòi hỏi cán bộ kế toán không chỉ nắm vững về lý luận mà còn phải hiểu sâu về thực tế thì mới có thể vận dụng một cách khoa học lý luận và thực tiễn nhằm nâng cao hiệu quả công tác kế toán.

Trong quá trình thực tập tốt nghiệp, với sự chỉ bảo tận tình của thầy giáo hướng dẫn Tiến sỹ Văn Bá Thanh và các cô chú phòng kế toán công ty, em đã hoàn thành khoá luận với đề tài **‘‘Hoàn thiện công tác kế toán doanh thu và xác định kết quả kinh doanh tại công ty cổ phần than Hà Lầm - Vinacomin”.**

Vì đây là bước đầu nghiên cứu nên chắc chắn trong đề tài này không thể tránh khỏi những thiếu sót. Em rất mong nhận được nhiều ý kiến đóng góp quý báu của các thầy cô giáo, các cô chú, anh chị phòng kế toán công ty và của các bạn để khóa luận này được hoàn thiện hơn nữa.

Em xin chân thành cảm ơn thầy giáo - TS. Văn Bá Thanh cùng các cô chú, anh chị phòng kế toán Công ty cổ phần than Hà Lầm - Vinacomin đã giúp em hoàn thành khóa luận tốt nghiệp này.

Hải Phòng, ngày … tháng … năm 2011

Sinh viên thực hiện

Tô Bích Ngọc

DANH MỤC TÀI LIỆU THAM KHẢO

1. Chế độ kế toán doanh nghiệp - Hệ thống tài khoản kế toán – Nhà xuất bản Thống kê 2008 - Quyển 1.
2. Chế độ kế toán doanh nghiệp – Báo cáo tài chính, Chứng từ và sổ kế toán, sơ đồ kế toán – Nhà xuất bản Thống kê 2008 - Quyển 2.
3. Giáo trình kế toán doanh nghiệp - Trường Đại học Kinh tế quốc dân.
4. Các văn bản về chế độ kế toán của Bộ Tài chính, hệ thống chuẩn mực kế toán Việt Nam.
5. Trang Web: http://www.webketoan.com